keep living

PRESSALIT® care

R8510 - R8511
R8513 - R8516
R8518 - R8520
R8533 - R8534
R8538 - R8539

Nursing bench 3000 – Operation and maintenance manual	**en**
Bruseplejebriks 3000 – Brugs- og vedligeholdelsesvejledning	**dk**
Dusch- und Pflegeliege 3000 – Gebrauchs- und Pflegeanleitung	**de**
Table de douche 3000 – Manuel d'utilisation et d'entretien	**fr**
Verpleegbank 3000 – Gebruiks- en onderhoudshandleiding	**nl**
Duschbrits 3000 – Bruks- och underhållsanvisning	**sv**
Dusjstellebord 3000 – Bruks- og vedlikeholdsveiledning	**no**
Camilla de ducha 3000 - Instrucciones de uso y mantenimiento	**es**
洗澡床 3000 - 操作和维护手册	**中文**

CE

English 3
Dansk 21
Deutch 39
Français 57
Nederlands 75
Svenska. 93
Norsk. 111
Español. 129
中文 147

en The guarantee covers faults or defects in material or manufacture within a period of 3 years. Products are subject to minor technical modifications and design deviations. E. & O.E.

dk Garantien dækker i 3 år fra fakturadato for materiale- og fabrikationsfejl. Der tages forbehold for trykfejl, tekniske ændringer og modelafvigelser.

de Die Garantie gilt für drei Jahre ab Rechnungsdatum für Material- und Herstellungsfehler. Druckfehler, technische Änderungen und Modellabweichungen vorbehalten.

fr La garantie couvre les vices de fabrication et de matériaux pour une durée de 3 ans à partir de la date de facturation. Sous réserve de modifications techniques et d'erreurs d'impression.

nl De garantie is tot 3 jaar na factuurdatum geldig voor materiaal- en fabricagefouten. Onder voorbehoud van drukfouten, technische wijzigingen en modelafwijkingen.

sv Garantin gäller i 3 år från fakturadatum för material- och fabrikationsfel. Med reservation för tryckfel, tekniska ändringar och modellavvikelser.

no Garantien gjelder i 3 år fra fakturadato for material- og fabrikasjonsfeil. Med forbehold for trykkfeil, tekniske endringer og modellforskjeller.

es La garantía cubre fallos de material o fabricación durante los tres años posteriores a partir de la fecha de factura. Mantenemos reservas en caso de problemas de presión, modificaciones técnicas y variaciones de modelo.

中文 保修涵盖 3 年内出现的材料或制造故障或缺陷。产品的技术和设计可能稍微发生变化，恕不另行通知。

Content

General safety 4
Symbols used in this manual. 5
Specific safety 5
Product label. 6
Intended use 8
Intended operator profile 8
Intended user profile 8
Operating environment. 8
Assembly and installation 9
Versions 10
Operating instructions 11
Adjustment 12
Head support 13
Cleaning. 14
To remove limescale. 15
Disinfection. 15
Maintenance. 16
Service inspection 16
Trouble-shooting 18
Technical data. 19
Disposal and recycling 20

en

Original instructions

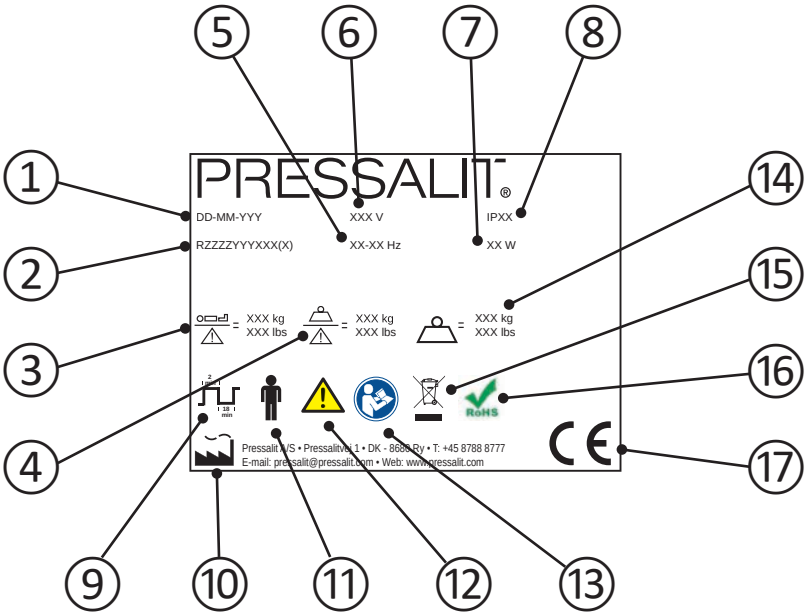

1	Production date
2	Article number
3	Maximum user weight
4	Safe working load
5	Frequency
6	Mains voltage

⑦	Maximum power consumption
⑧	IP class
⑨	Duty cycle The motor on height-adjustable products can be used for a maximum of 2 minutes of continuous operation, followed by 18 minutes pause.
⑩	Name and address of manufacturer
⑪	Type B applied part Part of the product in normal use necessarily comes into physical contact with the patient to perform its function The product complies with requirements of IEC 60601-1 to provide protection against electric shock.
⑫	Consult the manual for use for important cautionary information such as warnings and precautions.
⑬	Consult manual for use
⑭	Product weight
⑮	Do not dispose as unsorted municipal waste. The product should be collected separately and returned to the designated recycling service.
⑯	This product does not contain any of the hazardous substances mentioned in the Council Directive 2011/65/EC on RoHS.
⑰	This product is CE-marked in accordance with the European Medical Device Directive 93/42/EEC, including amendments incorporated in Directive 2007/47/EEC. It also complies with all relevant requirements in the Council Directive 2006/42/EC (of 17 May 2006) on machinery and with Council Directive 2011/65/EC (of 8 June 2011) on RoHS. A declaration of conformity can be found at www.pressalitcare.com.

Symbols used in this manual

The following symbols are used in this manual as well as the associated documentation supplied with the product.

WARNING

WARNING indicates a potentially hazardous situation which, if not avoided, could result in death or serious injury.

CAUTION

CAUTION indicates a potentially hazardous situation which, if not avoided, may result in minor or moderate injury. It may also be used to alert against unsafe practices.

IMPORTANT

IMPORTANT indicates important information about handling and use of the product.

NOTICE

NOTICE is used to address practices not related to personal safety.

Hand injury warning.

Electricity / voltage warning.

Non-ionizing radiation. Electromagnetic compatibility warning.

en

Specific safety

CAUTION

- Never leave a person lying on the bench without supervision.
- Always be careful when moving a person to and from the bench.

General safety

⚠ WARNING

- Read and understand the manual completely before use. Keep the manual close to the unit.
- Comply with this manual to avoid accidents involving serious personal injury.
- Never use or handle this product in other ways than are specified in this manual, as this can put your safety at risk and cause damage to the product.
- Make sure that everyone who is to install or use the product and its systems has the necessary information and access to this manual.

⚠ CAUTION

- Please comply with these instructions to avoid the product becoming damaged or destroyed.
- Do not perform repairs, disassembly, or assembly operations, extensions, re-adjustments or modifications to this product. These must be carried out by Pressalit or by persons authorized by Pressalit only.
- Never allow children to operate this product unless under supervision. The product is not intended for play.
- Never use the product if it is defective or damaged. Do not use a defective product before it has been repaired.

NOTICE

- The information in this manual is based on correct fitting of the product in accordance with our Assembly instruction.
- Pressalit cannot be held liable if the product is used in any way which differs from that described in the guide.
- We reserve the right to amend this manual without prior notice.

Product label placement ①.

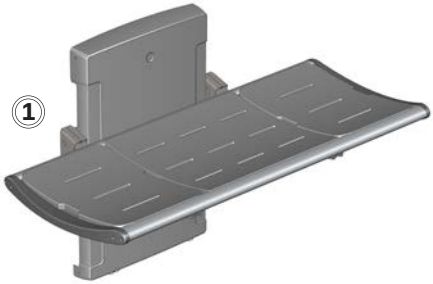

Intended use

This product is intended for bathing a person who is unable to stand up or sit down. The person is lying horizontally on the bench.

Intended operator profile

The product is to be used by personnel trained in health care and trained in washing a person in their care.

Intended user profile

The product can be used by all - adults, children, young, old, whose weight does not exceed the **maximum load of 200 kg.**

Operating environment

For indoor use in a wet environment, such as a bathroom or wash room. The product is intended to be used at room temperature, in a stand-alone environment, in private homes, nursing homes and hospitals under normal working conditions.

en

NOTICE

If the product is installed in an atmosphere heavy in salt or chloride, the warranty of the nursing bench will be reduced from the normal 3 years to 1 year.

Salt and chloride have a corrosive effect on the products components and will cause a decrease in the life expectancy of the product. The damaging effects can, however, be reduced if the product is showered with tap water on a daily basis.

Assembly and installation

For assembly and installation, please refer to the assembly instruction supplied with the product.

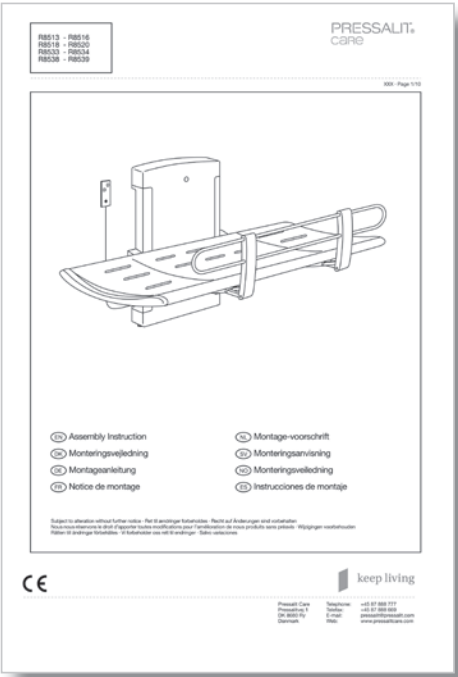

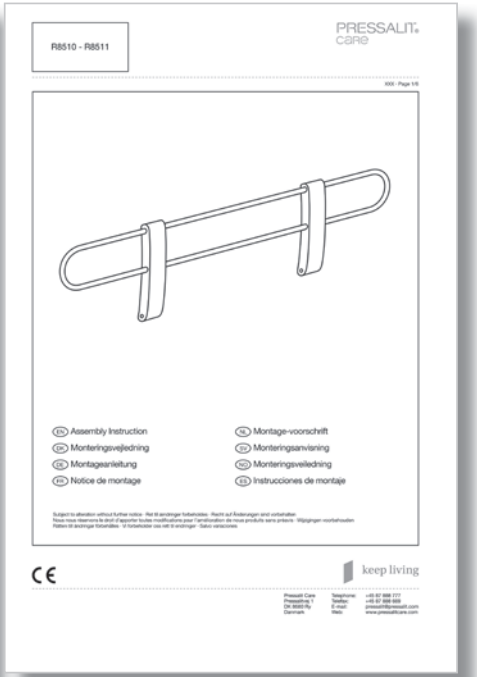

en

Versions

The nursing bench comes in four versions and the safety rail in two versions.

R8513/16

R8518/20

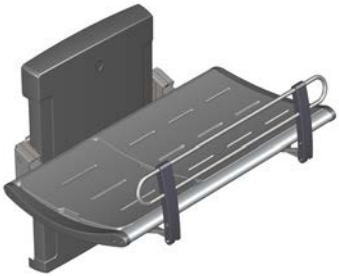

R8533/34

R8538/39

R8510

R8511

Operating instructions

Support the bench using your hand or body when folding it up and down, to avoid the risk of damage.

The built-in gas cylinders make it easy to fold the bench up against the wall after use.

Take care to avoid injury to hands when in the vicinity of closing mechanical parts ①.

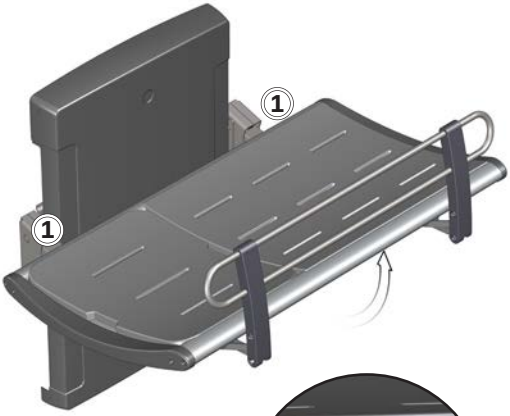

To pull the (optional) safety rail up:
Push the safety rail (folded under the bench) downwards to release it. The safety rail will then slide up by itself, and can be locked into position.

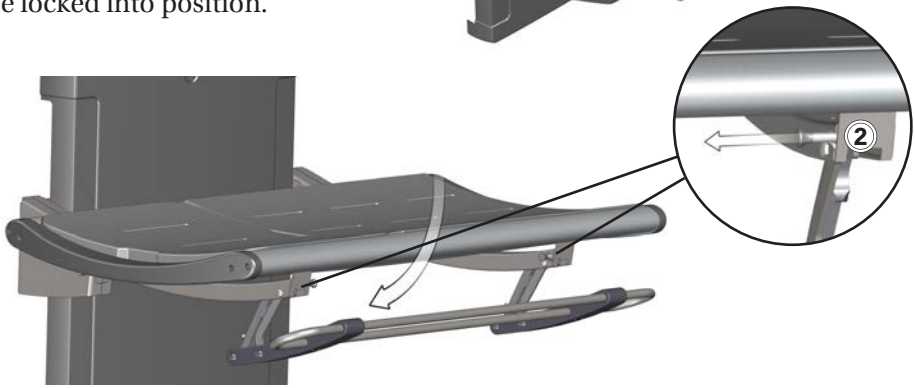

To fold the safety rail away:
Release the two locks ② simultaneously while leaning a bit on the safety rail. The safety rail can now be pushed back to the underside of the bench and locked into place

Adjustment

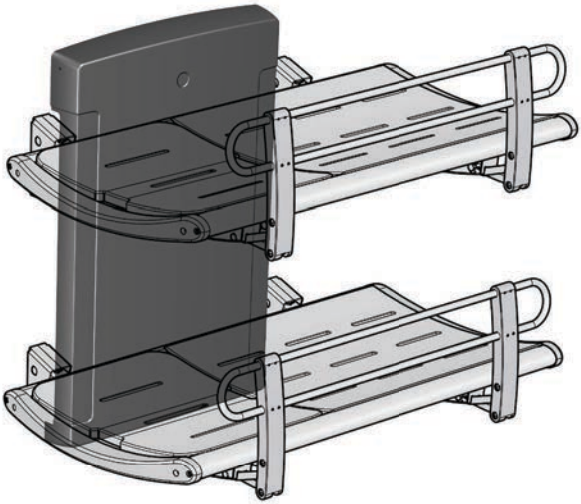

When the bench is installed at the correct height (recommended installation height is 868 mm above the floor), it can be adjusted between 300 and 1000 mm above the floor.

The height adjustment is controlled by the wired remote control unit.

Press and hold the Up button ① to raise the bench, and press and hold the Down button ② to lower the bench.

Head support

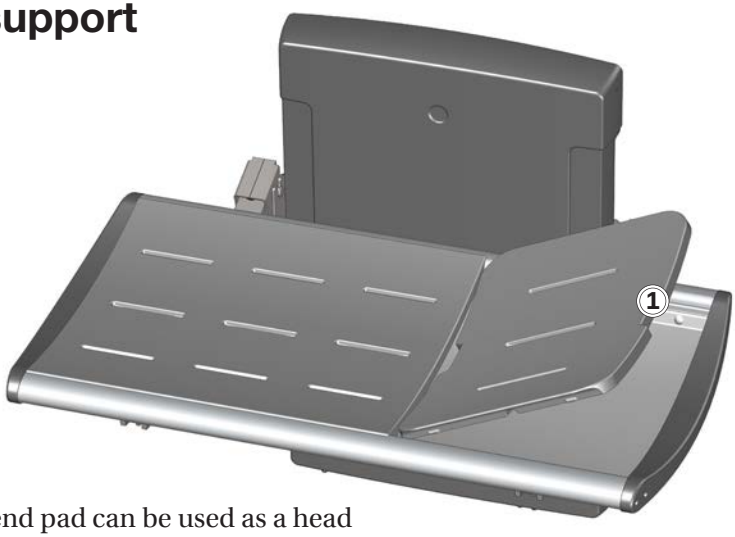

The small end pad can be used as a head support for increased comfort.
Use the cut-out grip ① to lift the pad.

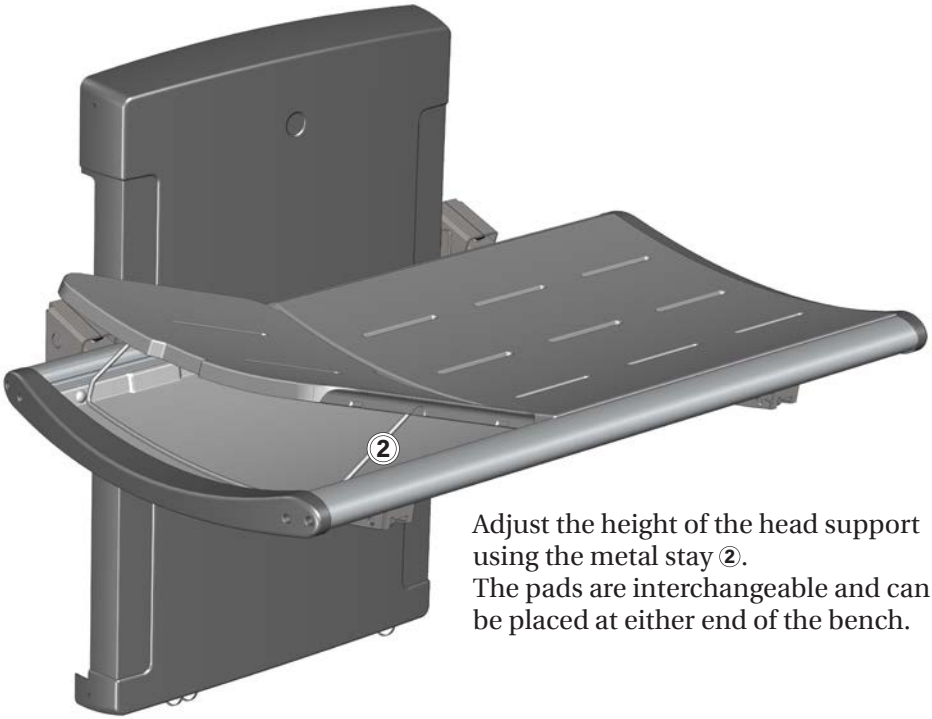

Adjust the height of the head support using the metal stay ②.
The pads are interchangeable and can be placed at either end of the bench.

Cleaning

Clean the nursing bench after each use. Use ordinary soapy water. Rinse off with fresh water and dry with a soft cloth.

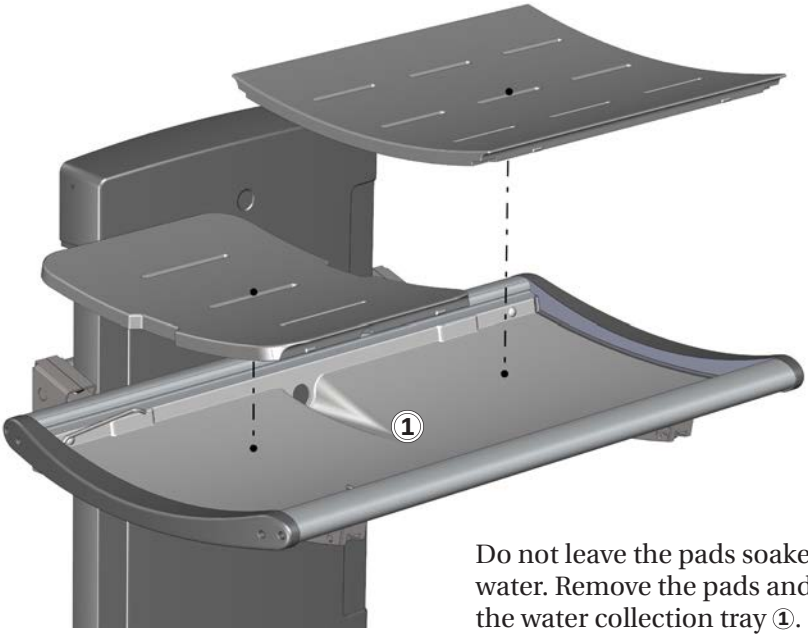

Do not leave the pads soaked in water. Remove the pads and dry the water collection tray ①.

en

IMPORTANT

- Do not use an autoclave or other type of steam cleaner.
- Avoid aggressive cleaning agents containing acids or chloride.
- Never spray the nursing bench directly with a high pressure cleaner.
- Avoid use of aggressive, abrasive, corrosive or chloride-based cleaning or disinfecting products.

To remove limescale

To remove limescale marks on the aluminium parts, use 3 parts 30% household vinegar to 7 parts water and afterwards wipe the parts with a cloth wrung out in clean water.

In countries with relatively high levels of lime in the water supply, it may be necessary to remove limescale deposits from the aluminium parts using a de-scaling agent such as acetic acid. Test this first on an area that is not visible when the bench is in use.

Disinfection

When using the nursing bench for multiple patients, it is necessary to both clean and disinfect the nursing bench between uses on different patients to prevent the risk of cross infection.

⚠ CAUTION

Always read the material safety data sheet (MSDS) and supplied instructions of the cleaning, disinfecting or de-scaling agent and comply with instructions for safe use, dilution, rinsing, drying, handling and storage of the agent.

Maintenance

Expected service life of the nursing bench is 10 years, provided that maintenance is carried out as described below:

It is recommended on a weekly basis to run the motors on the product to their maximum positions by raising the product to its full height, and then lowering it to its lowest position, so that the internal parts are lubricated.

It is recommended that service inspection is done one a year.

Service inspection

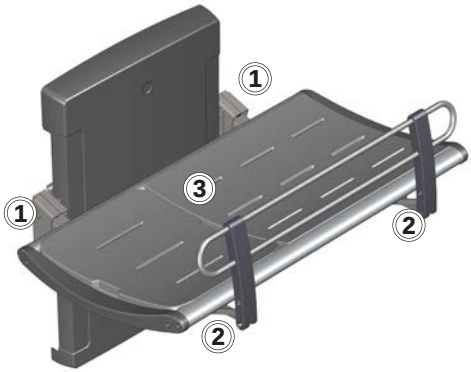

- Check the hinges ① on the bench and the safety rail ② . Tighten if necessary.
- Check the pads ③ for damage and replace if necessary.

- Check the drain pipe connections ④, and check and clean the water trap (if fitted).

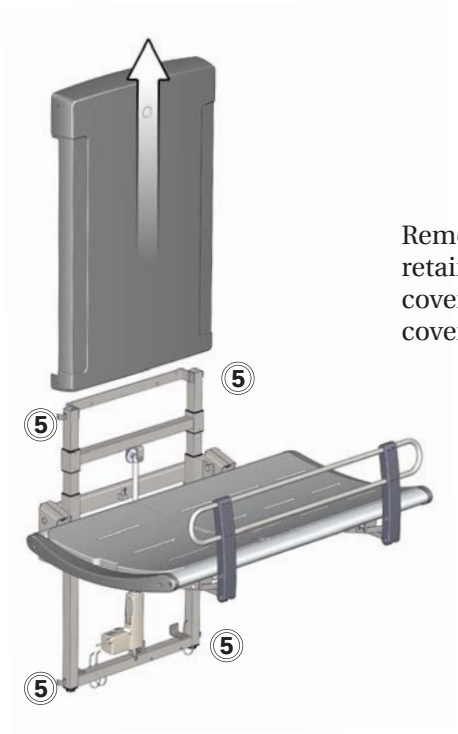

Remove the upper and lower retaining screws ⑤ on the lift unit cover and carefully remove the cover.

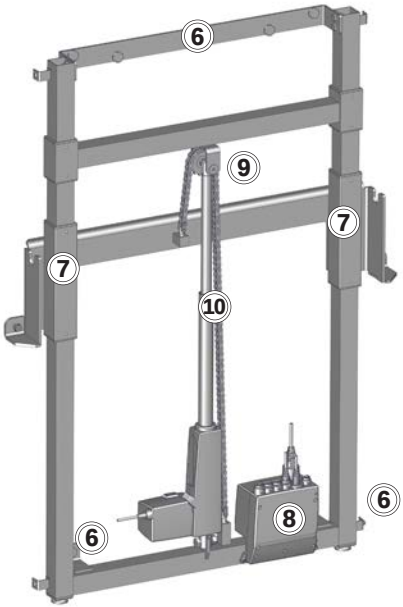

- Check the wall brackets ⑥ and tighten if necessary.
- Oil moving parts with WD40, especially the sliding brackets ⑦.
- Check all electrical connections to the control box ⑧.
- Check the chain wheel ⑨ for wear.
- Oil the chain ⑩.
- Put the unit cover back again and tighten the retaining screws.

Trouble-shooting

Symptom	Cause	Action
The nursing bench does not stay in upright position.	One or more gas cylinders are defective.	Contact Pressalit A/S or your local dealer.
The product will not work, even though the remote control is used correctly.	Fault in power supply.	Check that all wires and plugs are intact and correctly connected. Contact Pressalit A/S or your local dealer.
The water does not run out of the water collection tray.	Adjustment screws too high or too low.	Adjust the adjustment screws ①.
The nursing bench runs up and down unevenly.	The sliding brackets are not properly lubricated.	Oil the sliding brackets as described under “Maintenance”.

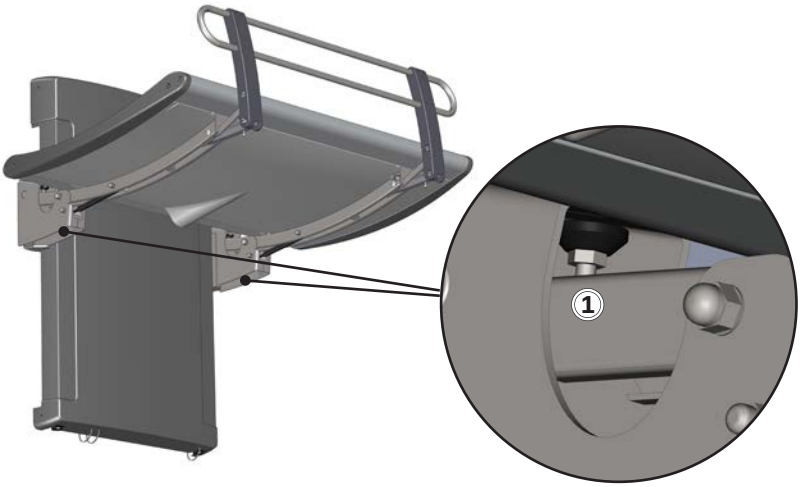

Contact Pressalit Care or your dealer if the problem cannot be remedied. Do not attempt to repair the product yourself, as this will invalidate the guarantee.

Technical data

Max load	200 kg / 441 lbs
Materials	Powder-laquered stainless steel Aluminium Plastics Mattress surface: Polyurethane foam
Dimensions (width x length)	R8513/16: 987 mm x 1410 mm / 38.85 x 55.51 inches
	R8518/20: 987 mm x 1910 mm / 38.85 x 75.19 inches
	R8533/34: 987 mm x 1410 mm / 38.85 x 55.51 inches
	R8538/39: 987 mm x 1910 mm / 38.85 x 75.19 inches
Weight	R8513/16: 72,40 kg / 159,61 lbs
	R8518/20: 77,60 kg / 171,07 lbs
	R8533/34: 76,56 kg / 168,78 lbs
	R8538/39: 82,35 kg / 181,55 lbs

Power specifications	
Max consumption	70 W
Voltage	Mains connection: 230V/120V/100V
Frequency	50/60 Hz
Current	3.7 A

en

Disposal and recycling

The unit contains reusable materials. There are no known hazards or risks associated with disposal of the product. All components can be discarded after having been cleaned and disinfected.

When disposing of the product, we recommend that it be disassembled and broken down into different waste groups for recycling or combustion.

The following table provides information on the recycling and handling of the product.

Recyclable components	Material
Aluminium	Aluminium is theoretically 100% recyclable without any loss of its natural qualities. It requires only 5% of the energy used to produce primary aluminium. The quality of recycled aluminium is so high that it can be used again and again, even in the case of anodised products as the anodised layer is a natural part of the aluminium.
Steel	Steel can be recycled by being re-melted and included as a secondary material in the production of new steel.
PVC and polystyrene	Hard PVC is granulated and re-melted. Use plastic sorting and recycling systems where they are locally available, otherwise incinerating plastic has the added benefit of generating energy, which can be used for, for example, combined heat and power production.
Polyurethane	Like other plastics, polyurethane can be recycled in two primary ways: mechanical recycling, in which the material is reused in its polymer form, and chemical recycling that takes the material back to its various chemical constituents.
Electronics	The electronic components should be collected separately and returned to the designated recycling service.

Indhold

Symboler, der er anvendt i denne vejledning 22
Specifik sikkerhed 22
Generel sikkerhed 23
Tilsigtet anvendelse 26
Tilsigtet operatørprofil 26
Tilsigtet brugerprofil 26
Betjeningsmiljø 26
Montering og installation 27
Versioner 28
Betjening 29
Justering 30
Hovedstøtte 31
Rengøring 32
Sådan fjernes kalkaflejringer 33
Desinfektion 33
Vedligeholdelse 34
Årlig vedligeholdelse 34
Fejlfinding 36
Tekniske data 37
Bortskaffelse og genbrug 38

Symboler, der er anvendt i denne vejledning

Følgende symboler er anvendt i denne vejledning og i den tilhørende dokumentation, der følger med produktet.

⚠ ADVARSEL

ADVARSEL angiver en potentielt farlig situation, som, hvis den ikke undgås, kan medføre dødsfald eller alvorlig personskade.

⚠ FORSIGTIG

FORSIGTIG angiver en potentielt farlig situation, som, hvis den ikke undgås, kan medføre større eller mindre personskade. Det kan også bruges til at advare om usikre fremgangsmåder.

VIGTIGT

VIGTIGT angiver vigtige oplysninger om håndtering og anvendelse af produktet.

BEMÆRK

BEMÆRK vedrører fremgangsmåder, der ikke er forbundet med personlig sikkerhed.

Advarsel om håndskade.

Advarsel om elektricitet/spænding.

Advarsel vedrørende elektromagnetisk kompatibilitet.

dk

Specifik sikkerhed

⚠ FORSIGTIG

- En person må aldrig efterlades på briksen uden opsyn.
- Vær altid forsigtig, når en person flyttes til og fra briksen.

Generel sikkerhed

⚠ ADVARSEL

- Læs og forstå hele vejledningen før brug. Opbevar vejledningen tæt på produktet.
- Følg denne vejledning for at undgå uheld og alvorlig personskade.
- Dette produkt må aldrig bruges eller håndteres på anden måde end som angivet i denne vejledning, da dette vil kunne udgøre en risiko for din sikkerhed og beskadige produktet.
- Sørg for, at alle, der installerer eller bruger dette produkt og dets systemer, har de nødvendige oplysninger samt adgang til denne vejledning.

⚠ FORSIGTIG

- Følg disse instruktioner for at undgå, at produktet beskadiges eller ødelægges.
- Der må ikke foretages reparationer, demonteringer, samlinger, udvidelser, tilpasninger eller ændringer på dette produkt. Dette må kun udføres af Pressalit eller af personer, som er autoriseret af Pressalit.
- Lad ikke børn betjene dette produkt uden opsyn. Produktet er ikke beregnet til leg.
- Produktet må ikke benyttes, hvis det er defekt eller beskadiget. Et defekt produkt må ikke anvendes, før det er repareret.

BEMÆRK

- Oplysningerne i denne vejledning er baseret på korrekt justering af produktet i overensstemmelse med vores monteringsvejledning.
- Pressalit kan ikke holdes ansvarlig, hvis produktet bruges på andre måder end som beskrevet i vejledningen.
- Vi forbeholder os ret til ændre denne vejledning uden forudgående varsel.

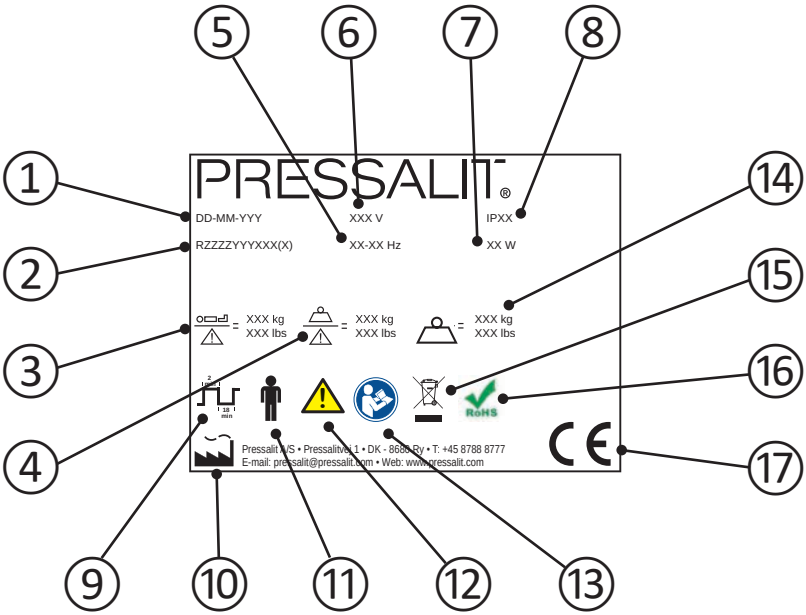

1	Fremstillingsdato
2	Produktnummer
3	Maks. brugervægt
4	Sikker arbejdsbelastning
5	Frekvens
6	Netspænding

7	Maks. strømforbrug
8	IP-klasse
9	Driftscyklus. Motoren på højdejusterbare produkter kan maksimalt anvendes til to minutters kontinuerlig betjening efterfulgt af 18 minutters pause.
10	Fabrikantens navn og adresse
11	Type B anvendt del. Dele af produktet vil under normal anvendelse nødvendigvis komme i fysisk kontakt med patienten. Produktet opfylder kravene i IEC 60601-1 for at beskytte mod elektrisk stød.
12	Se vigtige advarende oplysninger, som f.eks. advarsler og sikkerhedsforanstaltninger, i brugsvejledningen.
13	Se brugsvejledningen
14	Produktvægt
15	Produktet må ikke bortskaffes som usorteret husholdningsaffald. Det skal indsamles særskilt og afleveres på den relevante genbrugsstation.
16	Dette produkt indeholder ikke nogen af de farlige stoffer, der er nævnt i Rådets direktiv 2011/65/EF om RoHS.
17	Dette produkt er CE-mærket i overensstemmelse med Rådets direktiv 93/42/EØF om medicinsk udstyr, herunder ændringer i direktiv 2007/47/EØF. Det opfylder også alle relevante krav i Rådets direktiv 2006/42/EF (af 17. maj 2006) om maskiner og Rådets direktiv 2011/65/EF (af 8. juni 2011) om RoHS (Restriction of Hazardous Substances (Begrænsning af anvendelsen af visse farlige stoffer i elektrisk og elektronisk udstyr)). Der findes en overensstemmelseserklæring på www.pressalitcare.com.

Placering af produktmærkat ①.

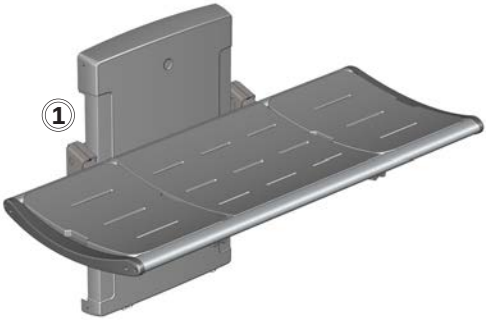

Tilsigtet anvendelse

Dette produkt er beregnet til vaske en person, som ikke kan stå op eller sidde ned. Personen ligger vandret på briksen.

Tilsigtet operatørprofil

Produktet skal bruges af personale, der er uddannet inden for sundhedsplejen og trænet i at vaske en person.

Tilsigtet brugerprofil

Produktet kan anvendes af alle – voksne, børn, unge og gamle, hvis vægt ikke overstiger den **maksimale belastning på 200 kg.**

Betjeningsmiljø

Til indendørs brug i våde omgivelser, som f.eks. et badeværelse eller vaskerum. Produktet skal anvendes ved stuetemperatur, i private hjem, på plejehjem og hospitaler under normale arbejdsforhold.

BEMÆRK

Hvis produktet er installeret i salt- eller klorholdige omgivelser, reduceres bruseplejebriksens garanti fra de normale 3 år til 1 år.

Salt og klor kan have en ætsende virkning på produktets komponenter og vil nedsætte produktets forventede levetid. De skadelige virkninger kan dog reduceres, hvis produktet dagligt bruses over med vand fra hanen.

Montering og installation

Se den monteringsvejledning, der medfølger produktet, for oplysninger om montering og installation.

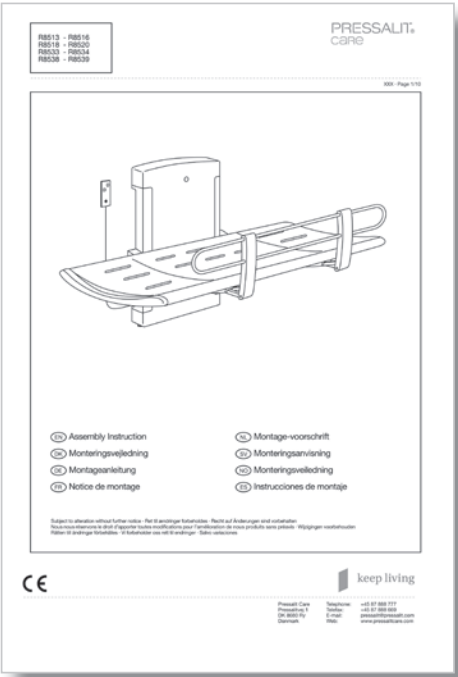

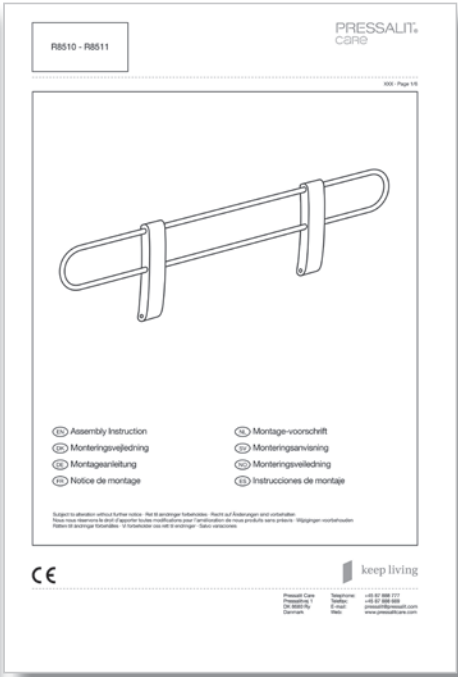

dk

Versioner

Bruseplejebriksen fås i fire versioner, og sengehesten fås i to versioner.

R8513

R8518

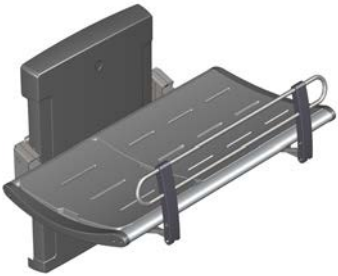

R8533

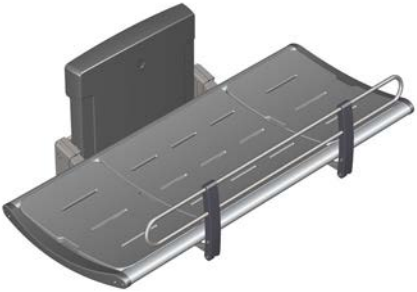

R8538

R8510

R8511

Betjening

Støt briksen med hånden eller kroppen, når den skal foldes op eller ned, for at undgå risikoen for skader.

De indbyggede gascylindere gør det let at folde briksen op mod væggen efter brug.

Udvis forsigtighed for at undgå skader på hænderne, når disse er i nærheden af lukkende mekaniske dele ①.

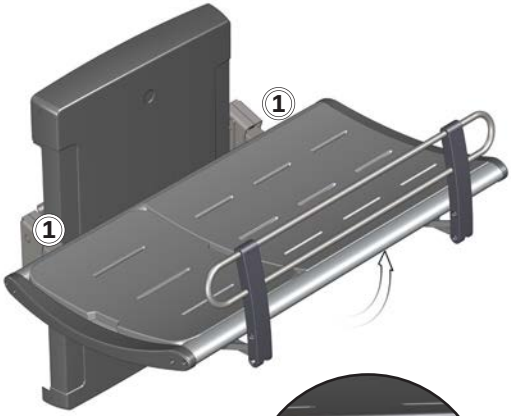

Såfremt briksen er udstyret med sengehest, slås den op på følgende måde:
Skub sengehesten (sammenfoldet under briksen) nedad for at frigøre den. Sengehesten vil derefter glide op af sig selv og kan låses fast.

dk

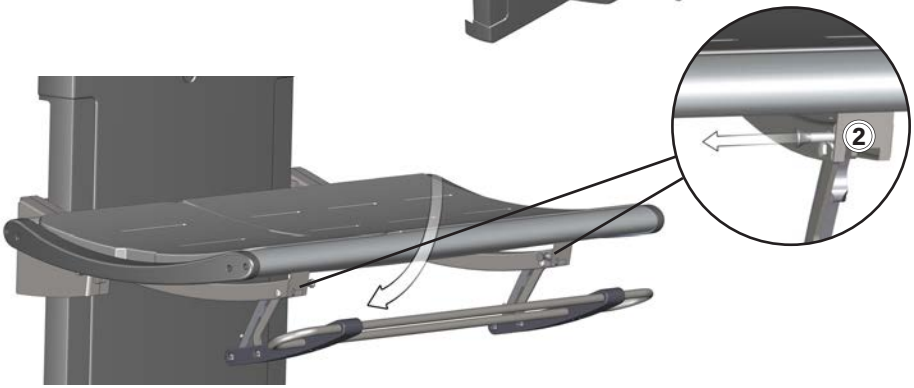

Sådan foldes sengehesten væk:
Frigør de to låse ② samtidigt, mens du læner dig lidt op ad sengehesten. Sengehesten kan nu skubbes tilbage til undersiden af briksen og låses på plads

Justering

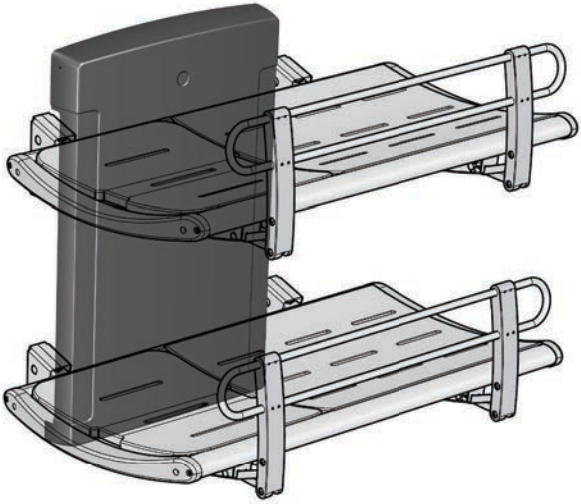

Når briksen er installeret i den korrekte højde (anbefalet installationshøjde er 868 mm over gulvet), kan den justeres til mellem 300 og 1000 mm over gulvet.

Højdejusteringen styres af håndbetjeningen.

Tryk på pil op-knappen ① og hold den inde for at hæve briksen, og tryk på pil ned-knappen ② og hold den inde for at sænke briksen.

Hovedstøtte

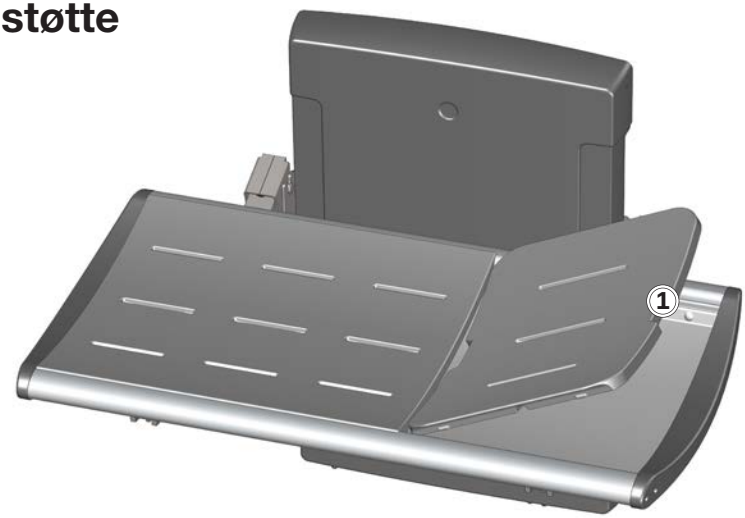

Den lille pude for enden kan bruges som hovedstøtte for bedre komfort. Brug det udskårne greb ① når puden skal løftes.

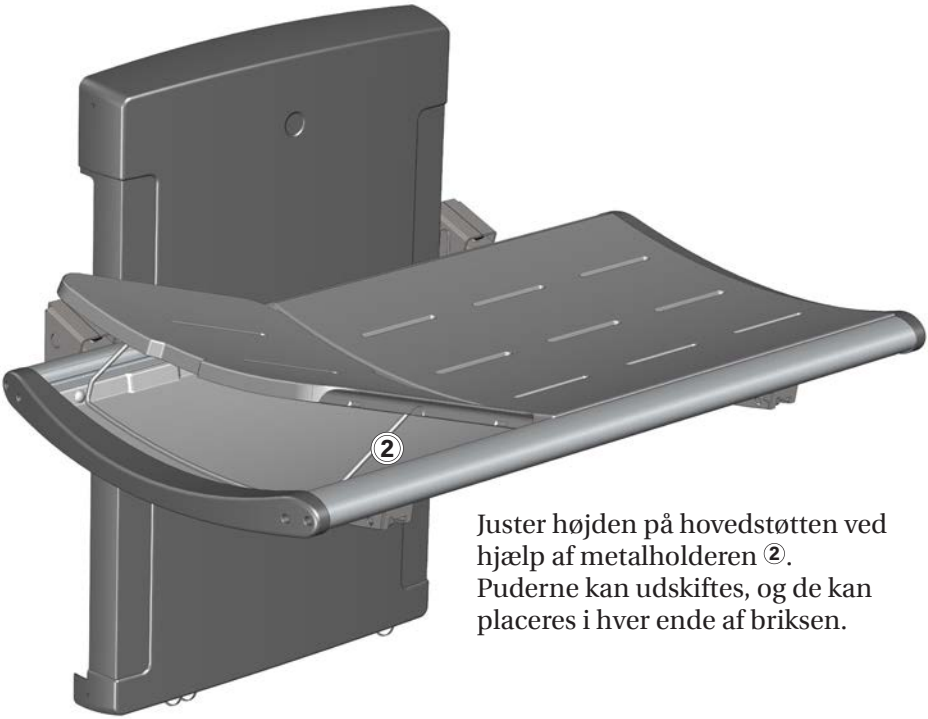

Juster højden på hovedstøtten ved hjælp af metalholderen ②. Puderne kan udskiftes, og de kan placeres i hver ende af briksen.

Rengøring

Rengør bruseplejebriksen efter hver brug. Brug almindeligt sæbevand. Skyl efter med rent vand, og tør med en blød klud.

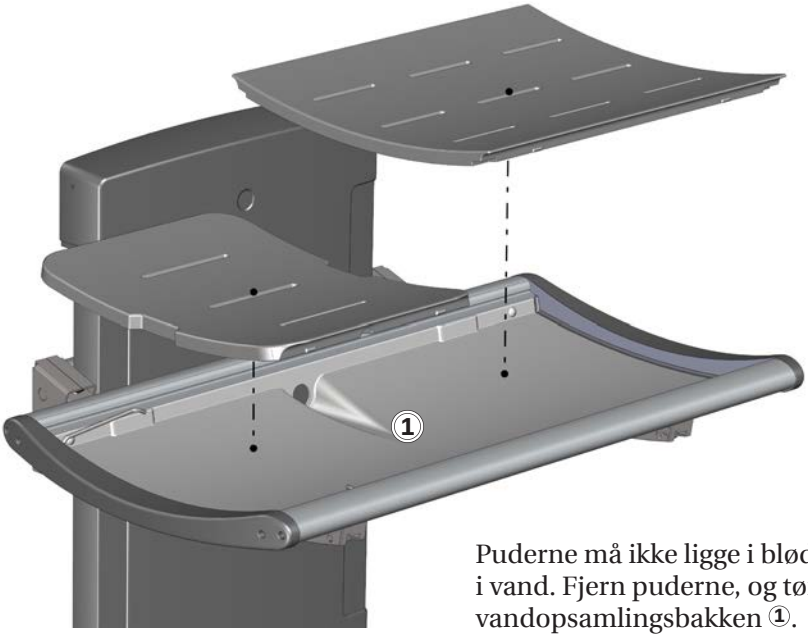

Puderne må ikke ligge i blød i vand. Fjern puderne, og tør vandopsamlingsbakken ①.

dk

VIGTIGT

- Brug ikke autoklavering eller en anden form for damprenser.
- Undgå stærke rengøringsmidler, der indeholder syre eller klorid.
- Undgå brug af højtryksrenser.
- Undgå brug af stærke, slibende, ætsende eller klorbaserede rengørings- eller desinfektionsmidler.

Sådan fjernes kalkaflejringer

For at fjerne kalkaflejringer på aluminiumdelene anvendes 3 dele 30 % husholdningseddike til 7 dele vand. Herefter tørres delene med en klud, der er vredet op i rent vand.

I lande med relativt højt kalkindhold i vandforsyningen, kan det være nødvendigt at fjerne kalkaflejringer fra aluminiumdelene ved hjælp af et afkalkningsmiddel, som f.eks. eddikesyre. Afprøv først dette på et område, der ikke er synligt, når briksen er i brug.

Desinfektion

Når bruseplejebriksen bruges til flere patienter, er det nødvendigt både at rengøre og desinficere bruseplejebriksen mellem de forskellige patienter, for at forhindre risikoen for krydsinfektion.

⚠ FORSIGTIG

Læs altid sikkerhedsdatabladet (MSDS) og de instruktioner, der følger med rengørings-, desinfektions- eller afkalkningsmidlet, og følg instruktionerne for sikker brug, fortynding, skylning, tørring, håndtering og opbevaring af midlet.

Vedligeholdelse

Den forventede levetid for bruseplejebriksen er 10 år, forudsat at vedligeholdelsen udføres som beskrevet nedenfor:

Det anbefales at køre motorerne på produktet til deres maksimale position én gang om ugen ved at hæve produktet til dets fulde højde og derefter sænke det til den laveste position, så de interne dele smøres.

Det anbefales, at der udføres vedligehold en gang om året.

Årlig vedligeholdelse

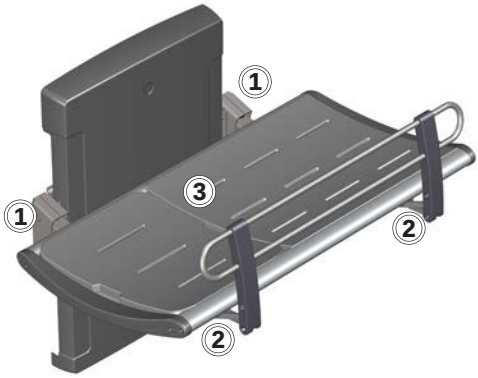

- Kontrollér hængslerne ① på briksen og sengehesten ②. Stram dem om nødvendigt.
- Kontrollér puderne ③ for skader, og udskift dem om nødvendigt.

- Kontrollér tilslutningerne til afløbsslangen ④, og kontrollér samt rengør vandlåsen (hvis den er monteret).

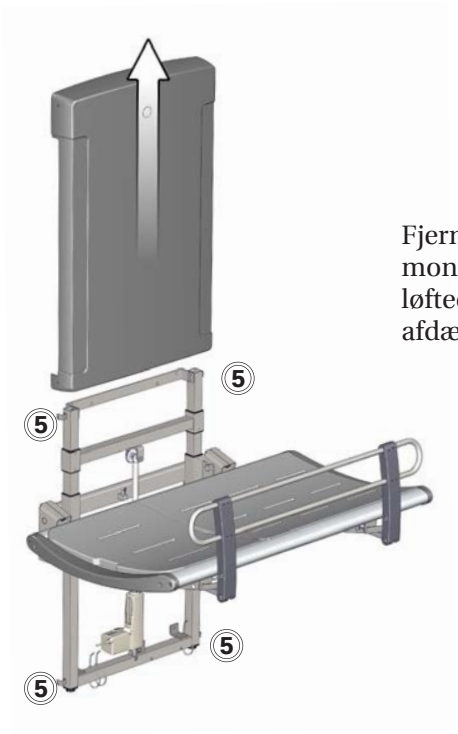

Fjern de øverste og nederste monteringsskruer ⑤ på løfteenheden, og fjern forsigtigt afdækningen.

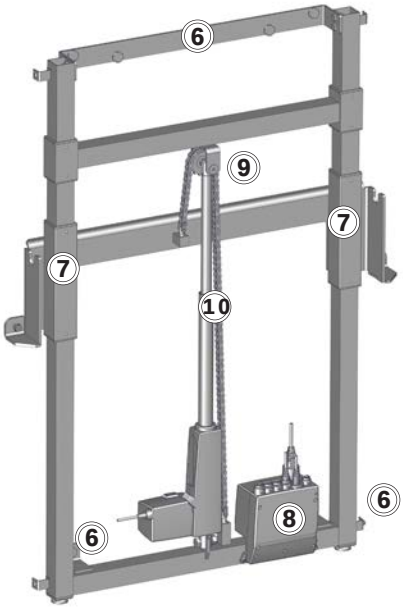

- Kontrollér vægbeslagene ⑥, og spænd efter om nødvendigt.
- Smør de bevægelige dele med WD40, især glidebeslagene ⑦.
- Kontrollér alle de elektriske forbindelser til kontrolboksen ⑧.
- Kontrollér kædehjulet ⑨ for slitage.
- Smør kæden ⑩.
- Sæt løfteenhedens afdækning på igen, og stram monteringsskruerne.

Fejlfinding

Symptom	Årsag	Handling
Bruseplejebriksen forbliver ikke i oprejst stilling.	En eller flere gascylindere er defekt(e).	Kontakt Pressalit A/S eller din lokale forhandler.
Produktet fungerer ikke, selvom håndbetjeningen anvendes korrekt.	Fejl i strømforsyningen.	Kontrollér, at alle kabler og stik er intakte og korrekt tilsluttet. Kontakt Pressalit A/S eller din lokale forhandler.
Vandet løber ikke ud af vandopsamlings-bakken.	Justeringsskruerne er for høje eller for lave.	Juster justeringsskruerne ①.
Bruseplejebriksen kører ujævnt op og ned.	Glidebeslagene er ikke smurt nok.	Smør glidebeslagene som beskrevet under “Vedligeholdelse”.

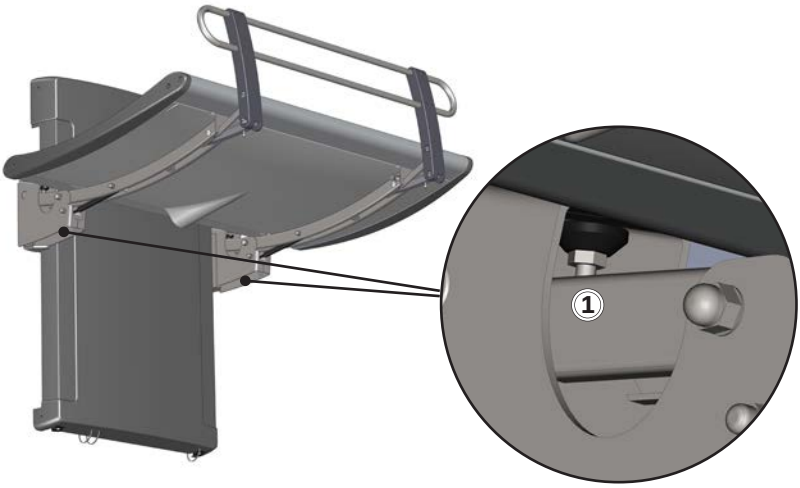

Kontakt Pressalit Care eller din forhandler, hvis problemet ikke kan løses. Forsøg ikke selv at reparere produktet, da dette vil ugyldiggøre garantien.

Tekniske data

Maksimal belastning	200 kg
Materialer	Pulverlakeret rustfrit stål Aluminium Plastik Madrassens overflade: Polyuretanskum
Dimensioner (bredde x længde)	R8513/16: 987 mm x 1410 mm
	R8518/20: 987 mm x 1910 mm
	R8533/34: 987 mm x 1410 mm
	R8538/39: 987 mm x 1910 mm
Vægt	R8513/16: 72,40 kg
	R8518/20: 77,60 kg
	R8533/34: 76,56 kg
	R8538/39: 82,35 kg

Elektriske specifikationer	
Maks. forbrug	70 W
Spænding	Netstrømsforsyning: 230V/120V/100V
Frekvens	50/60 Hz
Strøm	3,7 A

dk

Bortskaffelse og genbrug

Produktet indeholder materialer der kan genbruges. Der er ingen kendte farer eller risici forbundet med bortskaffelse af produktet. Alle komponenter kan bortskaffes efter at være blevet rengjort og desinficeret.

Ved bortskaffelse af produktet anbefales det, at det skilles ad og inddeles i forskellige affaldsgrupper til genbrug eller forbrænding.

Følgende tabel indeholder oplysninger om genbrug og håndtering af produktet.

Genbrugelige komponenter	Materiale
Aluminium	Aluminium er i teorien 100 % genanvendeligt uden tab af dets naturlige kvaliteter. Det kræver kun 5 % af den anvendte energi at producere primær aluminium. Kvaliteten af det genbrugte aluminium er så høj, at det kan bruges igen og igen, selv i tilfælde af anodiserede produkter, da det anodiserede lag er en naturlig del af aluminiummet.
Stål	Stål kan genbruges ved hjælp af omsmeltning og anvendes som sekundært materiale i produktionen af nyt stål.
PVC og polystyren	Hård PVC granuleres og omsmeltes. Brug plastiksorterings- og genbrugssystemer, hvis de er tilgængelige i lokalområdet, og ellers har forbrænding af plastik den ekstra fordel, at det genererer energi, hvilket kan anvendes til f.eks. en kombination af varme- og kraftproduktion.
Polyuretan	Som med andre former for plastik kan polyuretan genbruges på to måder: Mekanisk genbrug, hvor materialet genbruges i sin polymerform, og kemisk genbrug, som bringer materialet tilbage til dets forskellige kemiske bestanddele.
Elektronik	De elektroniske komponenter skal indsamles særskilt og afleveres på den relevante genbrugsstation.

Inhaltsverzeichnis

Symbole in dieser Gebrauchsanweisung 23
Besondere Sicherheitshinweise 23
Allgemeine Sicherheitshinweise 24
Typenschild 25
Verwendungszweck 27
Vorgesehene Bediener 27
Vorgesehene Patienten 27
Betriebsbedingungen 27
Montage und Installation 28
Ausführungen 29
Bedienungsanleitung 30
Höhenverstellung 31
Kopfstütze 32
Reinigung 33
Entfernen von Kalkflecken 34
Desinfektion 34
Wartung 35
Wartungsinspektion 35
Fehlerbehebung 37
Technische Daten 38
Entsorgung und Wiederverwertung 39

Symbole in dieser Gebrauchsanweisung

Die folgenden Symbole werden sowohl in dieser Gebrauchsanweisung als auch in der mit dem Gerät mitgelieferten Dokumentation verwendet.

⚠ WARNUNG

WARNUNG weist auf zu vermeidende Gefahrensituationen hin, die zum Tod oder zu schwerwiegenden Verletzungen führen können.

⚠ VORSICHT

VORSICHT weist auf zu vermeidende Gefahrensituationen hin, die zu geringfügigen oder mittelschweren Verletzungen führen können. Es kann auch zur Warnung vor unsicheren Verfahren dienen.

WICHTIG

WICHTIG weist auf wichtige Informationen zur Handhabung und Verwendung des Produkts hin.

HINWEIS

HINWEIS kennzeichnet Verfahren und Informationen, ohne dass Verletzungsgefahr besteht.

Warnung: Verletzungsgefahr für die Hände

Warnung vor elektrischer Spannung

Nicht-ionisierende Strahlung. Warnung in Bezug auf die elektromagnetische Verträglichkeit.

de

Besondere Sicherheitshinweise

⚠ VORSICHT

- Lassen Sie niemals eine Person unbeaufsichtigt auf der Liege.
- Gehen Sie immer vorsichtig vor, wenn Sie eine Person auf die Liege oder von der Liege heben.

Allgemeine Sicherheitshinweise

⚠ WARNUNG

- Lesen Sie vor Verwendung des Produkts die Gebrauchsanweisung vollständig durch. Bewahren Sie die Gebrauchsanweisung in der Nähe des Produkts auf.
- Befolgen Sie diese Gebrauchsanweisung, um schwerwiegende Verletzungen zu vermeiden.
- Verwenden und handhaben Sie dieses Produkt ausschließlich wie in dieser Gebrauchsanweisung beschrieben. Anderenfalls besteht Verletzungsgefahr für den Anwender oder die Gefahr von Schäden am Produkt.
- Stellen Sie sicher, dass alle Personen, die dieses Produkt und seine Komponenten installieren oder verwenden, über die notwendigen Informationen verfügen und Zugang zu dieser Gebrauchsanweisung haben.

⚠ VORSICHT

- Befolgen Sie diese Anweisungen, um Schäden am Produkt zu vermeiden.
- Nehmen Sie keine Reparaturen, Montagen, Erweiterungen, Anpassungen oder Veränderungen am Produkt vor und zerlegen Sie es nicht. Diese Arbeiten dürfen ausschließlich von Pressalit-Mitarbeitern oder von anderen, durch Pressalit autorisierten Personen durchgeführt werden.
- Lassen Sie niemals Kinder unbeaufsichtigt dieses Produkt bedienen. Das Produkt darf nicht als Spielzeug verwendet werden.
- Verwenden Sie das Produkt niemals, wenn es defekt oder beschädigt ist. Verwenden Sie ein defektes Produkt erst wieder, nachdem es repariert wurde.

HINWEIS

- Die Informationen in dieser Gebrauchsanweisung setzen den korrekten Einbau des Produkts gemäß unserer Montageanweisung voraus.
- Pressalit haftet nicht, wenn das Produkt anders als in dieser Gebrauchsanweisung beschrieben verwendet wird.
- Änderungen vorbehalten.

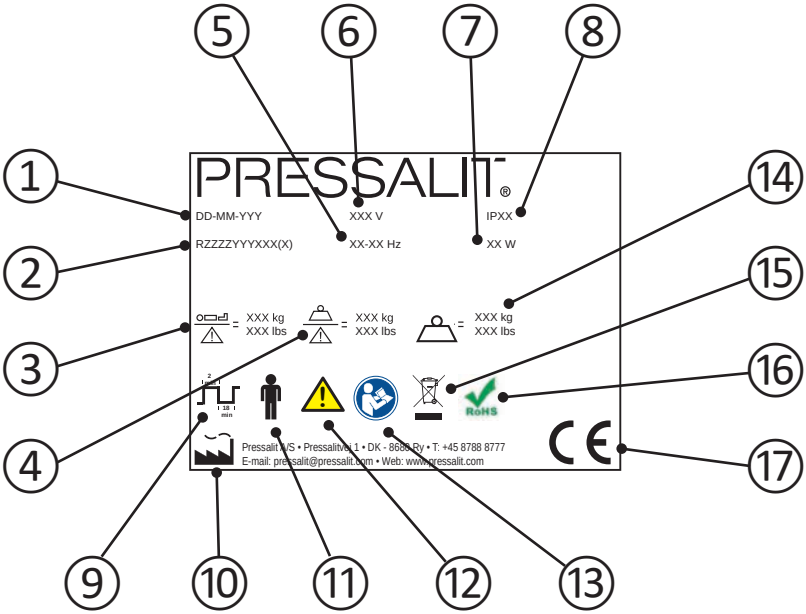

1	Herstellungsdatum
2	Artikelnummer
3	Maximales Gewicht des Anwenders
4	Maximale Belastbarkeit für die sichere Nutzung
5	Frequenz
6	Netzspannung

⑦	Maximale Leistungsaufnahme
⑧	IP-Klasse
⑨	Betriebszyklus. Der Motor von höhenverstellbaren Liegen darf maximal 2 Minuten im Dauerbetrieb verwendet werden, gefolgt von 18 Minuten Pause.
⑩	Name und Anschrift des Herstellers.
⑪	Teil mit Patientenkontakt, Typ B. Ein Teil des Geräts kommt bei normalem Gebrauch notwendigerweise in physischen Kontakt mit dem Patienten, um seine vorgesehene Funktion zu erfüllen. Das Gerät entspricht den Anforderungen der IEC 60601-1 zum Schutz vor elektrischem Schlag.
⑫	Wichtige Sicherheitshinweise und Vorsichtsmaßnahmen in der Gebrauchsanweisung beachten.
⑬	Gebrauchsanweisung beachten
⑭	Gewichtangabe
⑮	Nicht als Hausmüll entsorgen. Das Gerät muss separat entsorgt und der entsprechenden Wiederverwertung zugeführt werden.
⑯	Dieses Gerät enthält keinen der in der Richtlinie 2011/65/EG des Rates zu RoHS genannten Gefahrstoffe.
⑰	Dieses Gerät trägt die CE-Kennzeichnung gemäß der europäischen Richtlinie 93/42/EWG über Medizinprodukte einschließlich der mit der Richtlinie 2007/47/EWG eingeführten Änderungen. Es erfüllt alle relevanten Anforderungen der Richtlinie 2006/42/EG des Rates (vom 17. Mai 2006) für Maschinen sowie der Richtlinie 2011/65/EG des Rates (vom 8. Juni 2011) zu RoHS (Beschränkung gefährlicher Stoffe). Eine Konformitätserklärung kann unter www.pressalitcare.com eingesehen werden.

Position der Typenschilder ①.

Verwendungszweck

Das Gerät ist zum Duschen von Pei
sitzen können. Die Person liegt dab

Vorgesehene Bediener

Das Gerät ist für die Bedienung durch Personen vorgesehen, die in der medizinischen Pflege und im Waschen von ihnen betreuter Personen geschult sind.

Vorgesehene Patienten

Das Gerät kann für Erwachsene und Kinder jeden Alters genutzt werden, deren Körpergewicht die **maximale Belastbarkeit von 200 kg** nicht überschreitet.

Betriebsbedingungen

Zum Gebrauch in Nassräumen wie Badezimmern oder Waschräumen.
Das Gerät ist zur Verwendung bei Zimmertemperatur in Privathaushalten, Pflegeeinrichtungen und Krankenhäusern unter normalen Arbeitsbedingungen vorgesehen.

de

HINWEIS

Wenn das Gerät in einer Umgebung mit hohem Salz- oder Chlorgehalt der Luft installiert wird, verkürzt sich der Garantiezeitraum von 3 Jahren auf 1 Jahr.

Salz und Chlor wirken korrosiv auf die Komponenten des Geräts und verkürzen dadurch dessen Lebensdauer. Die schädliche Wirkung kann jedoch verringert werden, wenn das Gerät täglich mit Leitungswasser abgespült wird.

Montage und Installation

Informationen zur Montage und Installation sind der Montageanweisung zu entnehmen, die mit dem Gerät beiliegt.

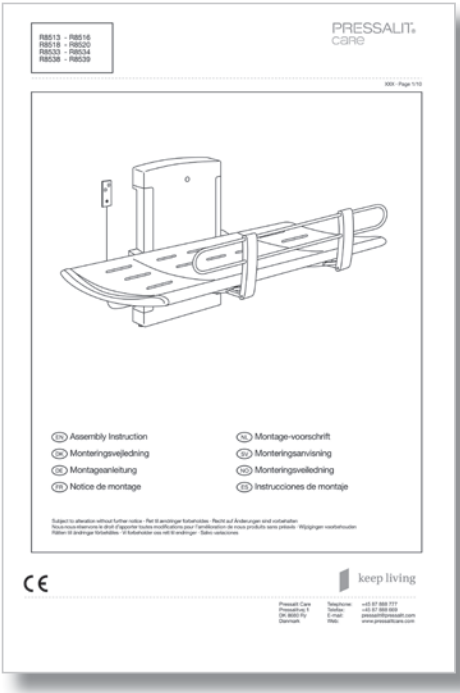

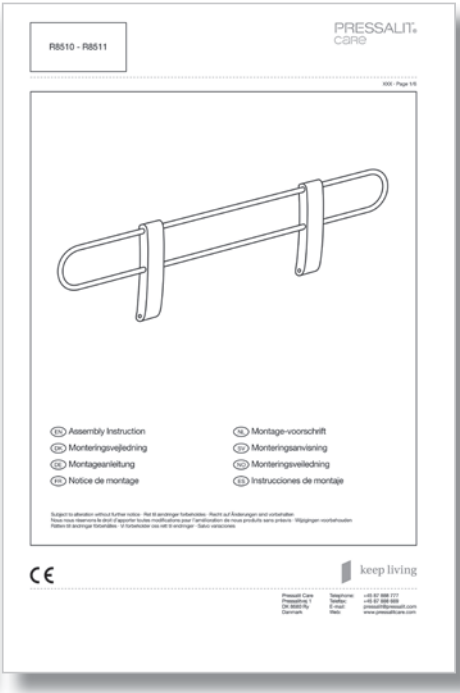

de

Ausführungen

Die Dusch- und Pflegeliege ist in vier und das Seitengitter ist in zwei Ausführungen erhältlich.

R8513

R8518

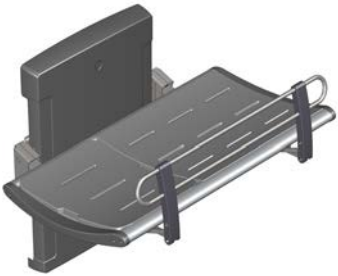

R8533

R8538

R8510

R8511

de

Bedienungsanleitung

Stützen Sie die Liege beim Hoch- und Herunterklappen mit der Hand oder dem Körper ab, um Beschädigungen zu vermeiden.

Die eingebauten Gasdruckzylinder erleichtern nach dem Gebrauch das Hochklappen der Liege an die Wand.

Gehen Sie in der Nähe schließender mechanischer Teile ① vorsichtig vor, da hier die Gefahr von Verletzungen der Hände besteht.

Hochziehen des (optionalen) Seitengitters:
Drücken Sie das (unter der Liege befindliche) Seitengitter nach unten, um es zu entriegeln. Das Seitengitter gleitet nach dem Entriegeln nach oben und kann dort fixiert werden.

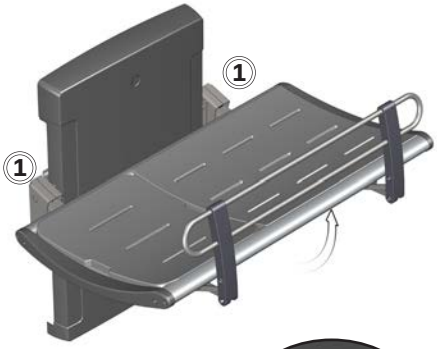

de

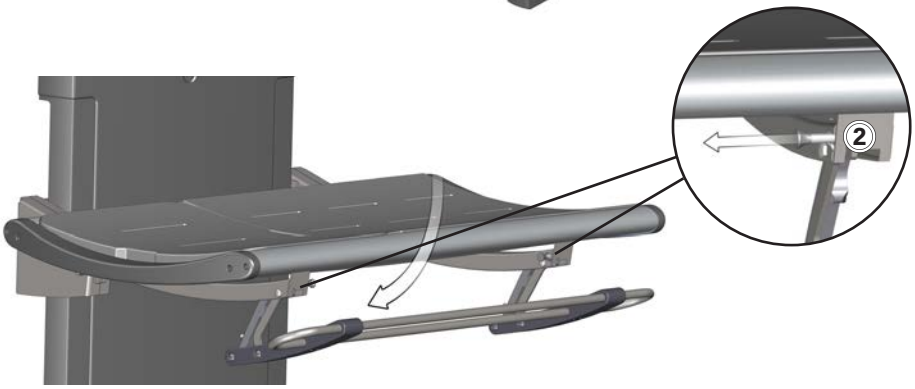

Herunterklappen des Seitengitters:
Lösen Sie gleichzeitig die beiden Verriegelungen ② und stützen Sie sich dabei leicht auf das Seitengitter. Das Seitengitter kann nun unter die Liege zurückgeschoben werden und rastet dort ein.

Höhenverstellung

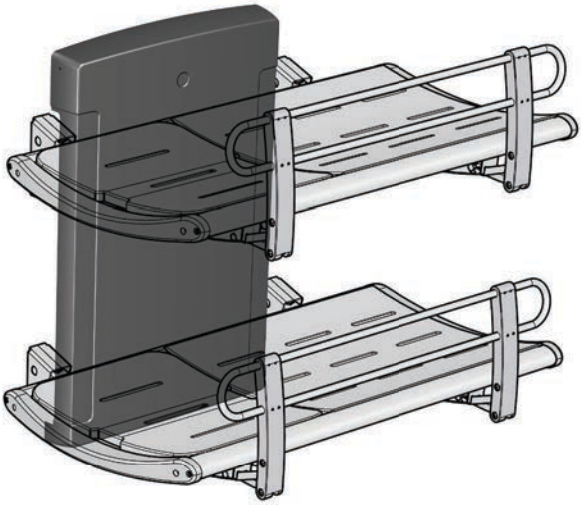

Wenn die Liege in der richtigen Höhe angebracht wurde (empfohlene Einbauhöhe: 868 mm über dem Boden), kann sie im Bereich von 300 bis 1000 mm über dem Boden in der Höhe verstellt werden.

Die Höhenverstellung erfolgt über die kabelgebundene Fernbedienung.

Halten Sie zum Hochfahren der Liege die Taste „Auf“ ① und zum Absenken der Liege die Taste „Ab“ ② gedrückt.

de

Kopfstütze

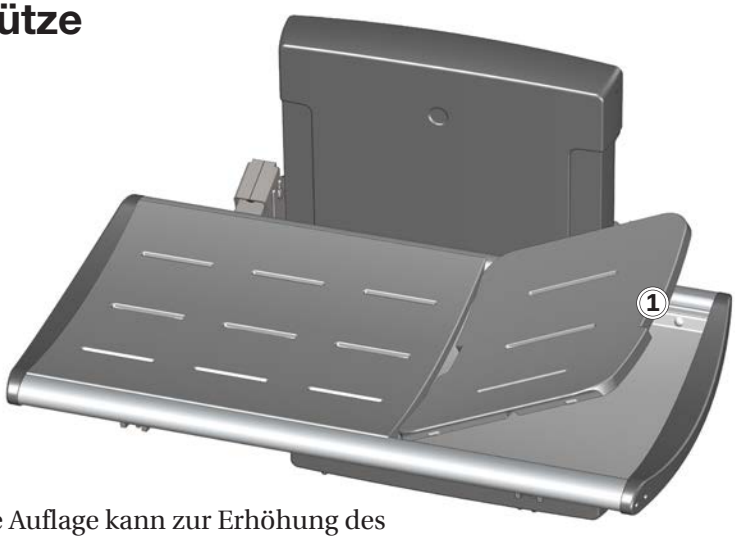

Die kürzere Auflage kann zur Erhöhung des Komforts als Kopfstütze genutzt werden. Greifen Sie in die Aussparung ①, um das Kopfteil aufzustellen.

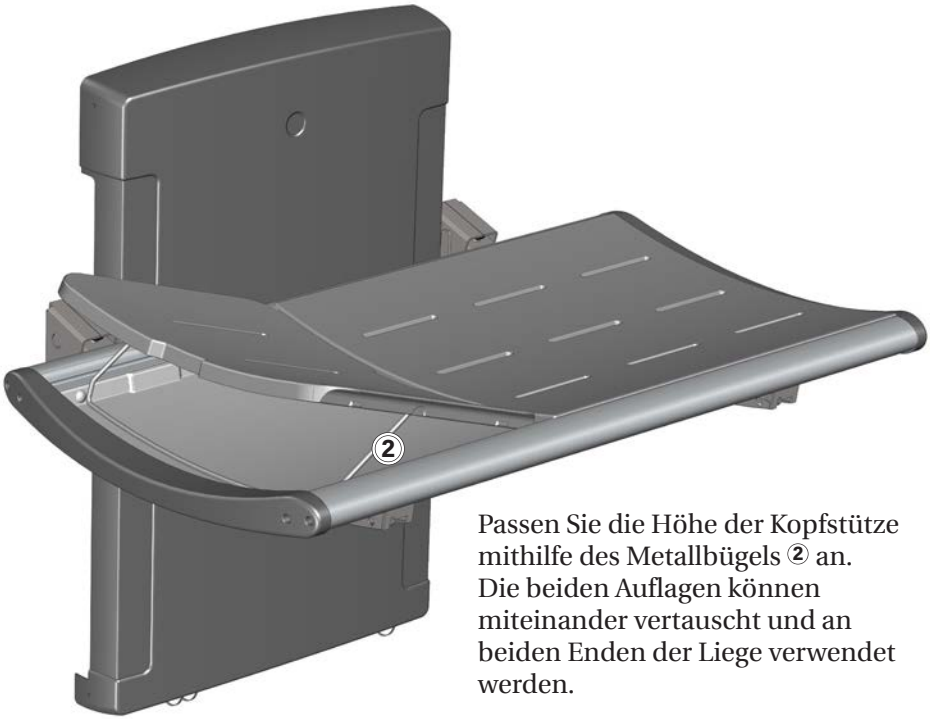

Passen Sie die Höhe der Kopfstütze mithilfe des Metallbügels ② an. Die beiden Auflagen können miteinander vertauscht und an beiden Enden der Liege verwendet werden.

Reinigung

Reinigen Sie die Dusch- und Pflegeliege nach jedem Gebrauch. Verwenden Sie dazu normales Seifenwasser. Spülen Sie die Liege danach mit klarem Wasser ab und wischen Sie sie mit einem weichen Tuch trocken.

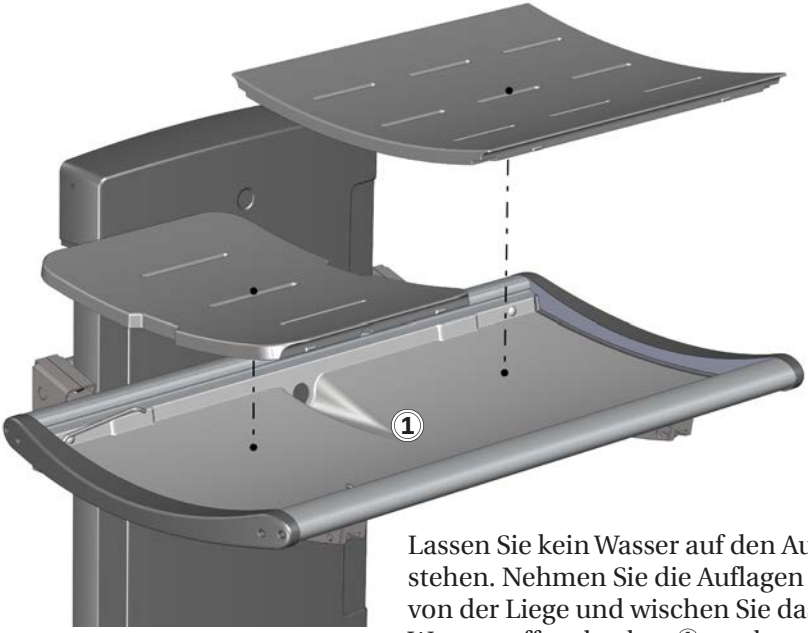

Lassen Sie kein Wasser auf den Auflagen stehen. Nehmen Sie die Auflagen von der Liege und wischen Sie das Wasserauffangbecken ① trocken.

WICHTIG

- Verwenden Sie keinen Autoklaven oder eine andere Art von Dampfreiniger.
- Verwenden Sie keine aggressiven, säure- und chlorhaltigen Reinigungsmittel.
- Richten Sie niemals einen Hochdruckreiniger direkt auf die Dusch- und Pflegeliege.
- Verwenden Sie keine aggressiven, scheuernden, korrosiven oder chlorhaltigen Reinigungs- oder Desinfektionsmittel.

Entfernen von Kalkflecken

Entfernen Sie Kalkflecken auf den Aluminiumteilen mit einer Mischung aus 3 Teilen 30 %igem Haushaltsessig und 7 Teilen Wasser. Wischen Sie die Aluminiumteile anschließend mit einem mit klarem Wasser befeuchteten, ausgewrungenen Tuch ab.

In Regionen mit relativ hartem Wasser kann es erforderlich sein, Kalkablagerungen mit einem Entkalker wie Essigsäure von den Aluminiumteilen zu entfernen. Testen Sie den Entkalker zunächst an einer Stelle, die bei Gebrauch der Liege nicht sichtbar ist.

Desinfektion

Wenn die Dusch- und Pflegeliege von mehreren Patienten genutzt wird, muss sie nach jedem Patienten gereinigt und desinfiziert werden, um Infektionen zu vermeiden.

⚠ VORSICHT

Lesen Sie immer das Materialsicherheitsdatenblatt und die Gebrauchsanweisung des verwendeten Reinigungsmittels, Desinfektionsmittels oder Entkalkers und befolgen Sie die Anweisungen zu sicherem Gebrauch, Verdünnung, Abspülen, Trocknen, Handhabung und Lagerung.

Wartung

Die erwartete Nutzungsdauer der Dusch- und Pflegeliege beträgt 10 Jahre, wenn die Liege wie nachstehend beschrieben gewartet wird.

Es wird empfohlen, die Motoren der Liege einmal pro Woche in die Extrempositionen zu bringen, damit die internen Bauteile geschmiert werden. Hierzu die Liege auf die maximale Höhe hochfahren und dann auf die niedrigste Höhe herunterfahren.

Es wird empfohlen, einmal im Jahr eine Wartungsinspektion durchzuführen.

Wartungsinspektion

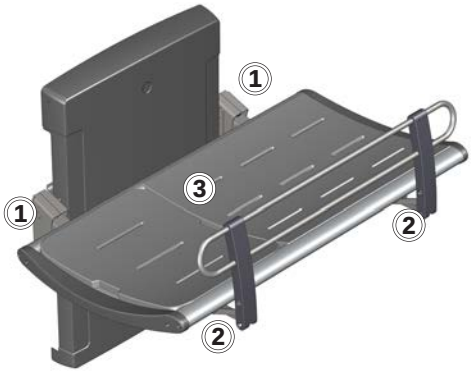

- Überprüfen Sie die Scharniere an der Liege ① und am Seitengitter ②. Ziehen Sie sie bei Bedarf fest.
- Überprüfen Sie die Auflagen ③ auf Schäden und ersetzen Sie sie, falls erforderlich.

- Überprüfen Sie die Anschlüsse des Ablaufs ④, und überprüfen und reinigen Sie den Geruchsverschluss (sofern die Liege damit ausgestattet ist).

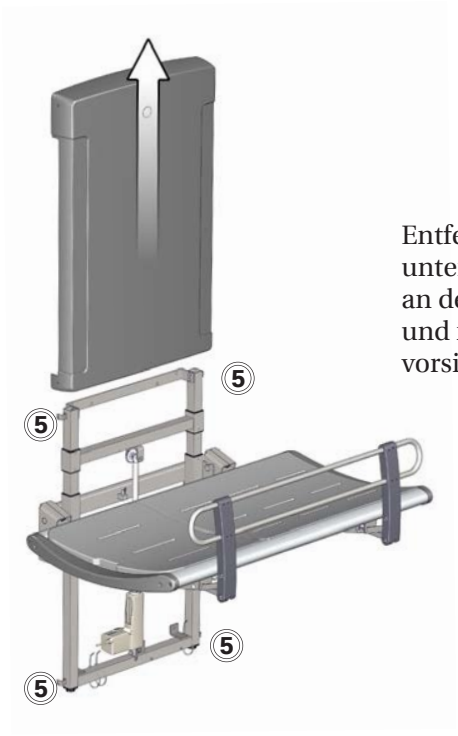

Entfernen Sie die oberen und unteren Befestigungsschrauben ⑤ an der Abdeckung der Hubeinheit, und nehmen Sie die Abdeckung vorsichtig ab.

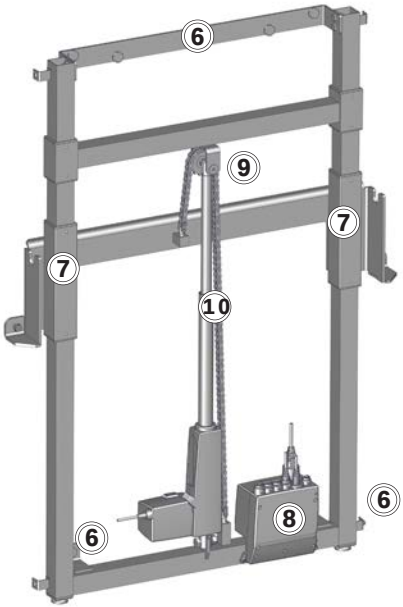

- Überprüfen Sie die Wandhalterungen ⑥ und ziehen Sie sie bei Bedarf fest.
- Schmieren Sie bewegliche Teile mit WD40, vor allem die Gleithalterungen ⑦.
- Überprüfen Sie alle elektrischen Verbindungen zum Schaltkasten ⑧.
- Überprüfen Sie das Kettenrad ⑨ auf Verschleiß.
- Schmieren Sie die Kette ⑩.
- Bringen Sie die Abdeckung der Hubeinheit wieder an und ziehen Sie die Schrauben fest.

Fehlerbehebung

Problem	Ursache	Abhilfe
Die Dusch- und Pflegeliege bleibt nicht in der hochgeklappten Position.	Mindestens einer der Gasdruckzylinder ist defekt.	Wenden Sie sich an Pressalit A/S oder Ihren Händler vor Ort.
Die Liege lässt sich nicht bewegen, obwohl die Fernbedienung korrekt bedient wird.	Defekt in der Stromversorgung.	Überprüfen Sie, ob alle Kabel und Stecker intakt und richtig angeschlossen sind. Wenden Sie sich an Pressalit A/S oder Ihren Händler vor Ort.
Das Wasser läuft nicht aus dem Auffangbecken ab.	Die Justierschrauben sind zu hoch oder zu niedrig eingestellt.	Justieren Sie die Justierschrauben ①.
Die Liege ruckelt beim Auf- und Abwärtsfahren.	Die Gleithalterungen sind nicht richtig geschmiert.	Schmieren Sie die Gleithalterungen wie unter “Wartung”.

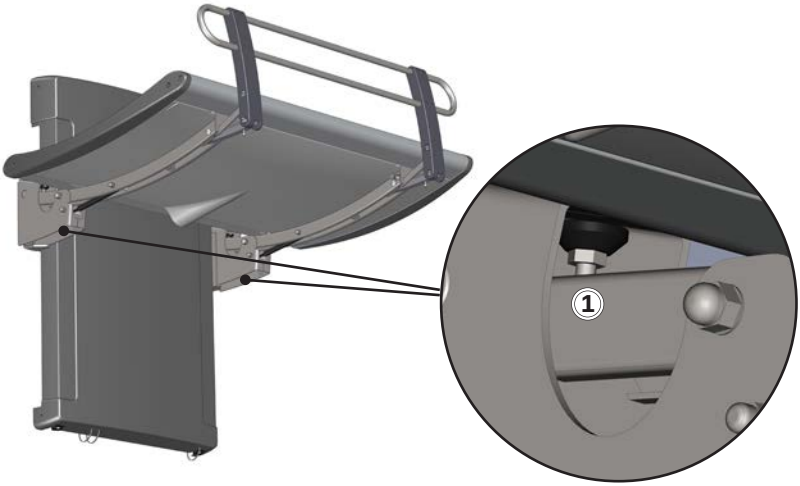

Falls sich das Problem nicht beheben lässt, wenden Sie sich an Pressalit Care oder Ihren Händler. Versuchen Sie nicht die Liege selbst zu reparieren, da hierdurch die Garantie erlischt.

Technische Daten

Maximale Belastbarkeit	200 kg
Materialien	Edelstahl, pulverbeschichtet Aluminium Kunststoff Auflage: Polyurethanschaum
Maße (Breite x Länge)	R8513/16: 987 mm x 1410 mm
	R8518/20: 987 mm x 1910 mm
	R8533/34: 987 mm x 1410 mm
	R8538/39: 987 mm x 1910 mm
Gewicht	R8513/16: 72,40 kg
	R8518/20: 77,60 kg
	R8533/34: 76,56 kg
	R8538/39: 82,35 kg

Leistungsdaten	
Max. Verbrauch	70 W
Spannung	Netzanschluss: 230V/120V/100V
Frequenz	50/60 Hz
Stromstärke	3,7 A

de

Entsorgung und Wiederverwertung

Das Gerät enthält wiederverwertbare Materialien. Die Entsorgung des Geräts ist mit keinen bekannten Gefahren oder Risiken verbunden. Alle Komponenten können entsorgt werden, nachdem sie gereinigt und desinfiziert wurden.

Wir empfehlen, das Gerät zur Entsorgung zu zerlegen und in die verschiedenen Abfallfraktionen für die Wiederverwertung oder Verbrennung zu trennen.

Die folgende Tabelle enthält weitere Angaben zur Wiederverwertung und Entsorgung des Geräts.

Wiederwertbare Komponenten	Material
Aluminium	Aluminium ist theoretisch zu 100 % ohne Verlust seiner normalen Eigenschaften wiederverwertbar. Dazu wird nur 5 % der Energie benötigt, die zur Herstellung von Primäraluminium aufgewendet werden muss. Die Qualität von recyceltem Aluminium ist so hoch, dass es mehrmals wiederverwendet werden kann. Dies gilt selbst für anodisierte Produkte, da die anodisierte Schicht normaler Bestandteil des Aluminiums ist.
Stahl	Stahl kann durch Einschmelzen wiederverwertet werden und als Sekundärmaterial in die Produktion von Neustahl einfließen.
PVC und Polystyrol	Hart-PVC wird zu Granulat zerkleinert und eingeschmolzen. Nutzen Sie die örtlich verfügbaren Trenn- und Recyclingsysteme. Ansonsten hat die Verbrennung von Kunststoff den zusätzlichen Vorteil, dass dabei Energie erzeugt wird, die beispielsweise für die kombinierte Erzeugung von Wärme und Strom genutzt werden kann.
Polyurethan	Wie andere Kunststoffe kann auch Polyurethan hauptsächlich auf zwei Arten wiederverwertet werden: durch mechanisches Recycling, bei dem das Material in seiner Polymerform wiederverwendet wird, und durch chemisches Recycling, bei dem das Material in seine verschiedenen chemischen Bestandteile zerlegt wird.
Elektronik	Die elektronischen Komponenten müssen separat entsorgt und der entsprechenden Wiederverwertung zugeführt werden.

Sommaire

Symboles utilisés dans ce manuel 41
Mesures de sécurité spécifiques 41
Mesures de sécurité générales 42
Étiquette du produit 43
Usage prévu. 45
Profil d'opérateur prévu 45
Profil d'utilisateur prévu 45
Environnement d'exploitation 45
Montage et installation. 46
Modèles 47
Mode d'emploi 48
Réglage 49
Support de tête 50
Nettoyage. 51
Enlever le tartre 52
Désinfection 52
Maintenance. 53
Contrôle d'entretien 53
Dépannage 55
Données techniques 56
Mise au rebut et recyclage 57

fr

Symboles utilisés dans ce manuel

Les symboles suivants sont utilisés dans ce manuel et la documentation associée fournie avec le produit.

⚠ AVERTISSEMENT

AVERTISSEMENT indique une situation potentiellement dangereuse susceptible d'entraîner la mort ou de graves blessures si elle n'est pas évitée.

⚠ ATTENTION

ATTENTION indique une situation potentiellement dangereuse susceptible d'entraîner des blessures légères ou modérées si elle n'est pas évitée. Peut également être utilisé pour mettre en garde contre des pratiques dangereuses.

IMPORTANT

IMPORTANT indique des informations importantes sur la manipulation et l'utilisation du produit.

REMARQUE

REMARQUE est utilisé pour aborder des pratiques non associées à la sécurité personnelle.

Avertissement de risque de blessure de la main.

Avertissement relatif à l'électricité / la tension.

Rayonnement non ionisant. Avertissement de compatibilité électromagnétique.

fr

Mesures de sécurité spécifiques

⚠ ATTENTION

- Ne jamais laisser une personne couchée sur la table sans surveillance.
- Il est nécessaire de toujours être vigilant lorsque l'on monte et descend une personne de la table.

Mesures de sécurité générales

⚠ AVERTISSEMENT

- Il est nécessaire de lire et de comprendre le manuel dans son intégralité avant d'utiliser le produit. Conserver le manuel près de l'unité.
- Respecter les instructions de ce manuel pour éviter tout accident impliquant de graves blessures corporelles.
- Ne jamais utiliser ou manipuler ce produit d'une autre manière que celle spécifiée dans ce manuel, car cela risquerait de mettre en danger votre sécurité et d'endommager le produit.
- Veiller à ce que toute personne devant installer ou utiliser le produit et ses systèmes dispose des informations nécessaires et puisse accéder à ce manuel.

⚠ ATTENTION

- Respecter ces instructions pour éviter d'endommager ou de détruire le produit.
- Ne pas procéder à des réparations, démontages, montages, extensions, réajustements ou modifications de ce produit. Ces opérations doivent être réalisées uniquement par Pressalit ou des personnes autorisées par Pressalit.
- Ne jamais permettre à des enfants d'utiliser ce produit, sauf sous surveillance. Le produit n'est pas destiné au jeu.
- Ne jamais utiliser le produit s'il est défectueux ou endommagé. Ne pas utiliser un produit défectueux avant de l'avoir fait réparer.

REMARQUE

- Les informations contenues dans ce manuel reposent sur une installation correcte du produit selon la notice de montage.
- Pressalit ne saurait être tenu responsable en cas d'utilisation du produit autre que celle décrite dans le manuel.
- Nous nous réservons le droit de modifier ce manuel sans préavis.

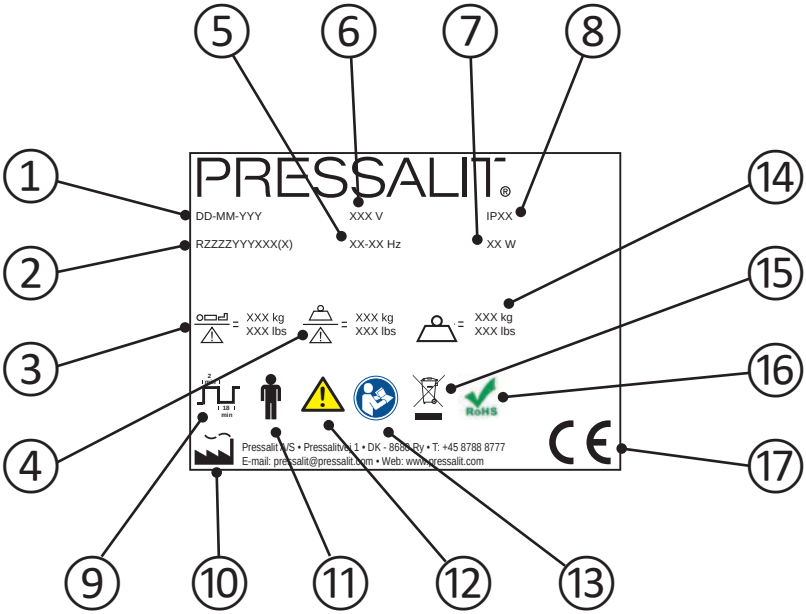

1	Date de fabrication
2	Numéro d’article
3	Poids maximal de l’utilisateur
4	Charge maximale d’utilisation
5	Fréquence
6	Tension de secteur

7	Consommation électrique maximum
8	Classe IP
9	Cycle de service. Le moteur des produits réglables en hauteur peut être utilisé pendant 2 minutes maximum de fonctionnement continu, suivies de 18 minutes de pause.
10	Nom et adresse du fabricant
11	Pièce appliquée de type B. Pièce du produit qui, dans des conditions normales d'utilisation, est obligatoirement en contact avec le patient pour remplir sa fonction. Le produit est conforme aux exigences de protection contre les chocs électriques de la norme CEI 60601-1.
12	Consulter le manuel d'utilisation pour les mises en garde importantes telles que les avertissements et les précautions.
13	Consulter le manuel d'utilisation
14	Poids du produit
15	Ne pas le mettre au rebut sous forme de déchets municipaux non triés. Le produit doit être collecté séparément des autres déchets et renvoyé au service de recyclage désigné.
16	Ce produit ne contient aucune des substances dangereuses mentionnées dans la Directive RoHS 2011/65/CE du Conseil.
17	Ce produit porte la marque CE conformément à la Directive européenne sur les dispositifs médicaux 93/42/CEE, y compris les amendements compris dans la Directive 2007/47/CEE. Il est également conforme à toutes les exigences de la Directive 2006/42/CE du Conseil (du 17 mai 2006) sur les machines et à la Directive RoHS 2011/65/CE du Conseil (du 8 juin 2011). Une déclaration de conformité est disponible sur www.pressalitcare.com.

Position de l’étiquette du produit ①.

Usage prévu

Ce produit est conçu pour donner un bain
pas en mesure de tenir debout ou de s'asseoir. La personne est allongée horizontalement sur la table.

Profil d'opérateur prévu

Le produit est destiné à être utilisé par du personnel de soins de santé formé à laver des personnes qui lui sont confiées.

Profil d'utilisateur prévu

Le produit peut être utilisé par toute personne - adulte, enfant, adolescent, personne âgée - dont le poids ne dépasse pas la **charge maximale de 200 kg**.

Environnement d'exploitation

Pour un usage en intérieur dans un environnement humide tel qu'une salle de bain. Le produit est prévu pour être utilisé à température ambiante, dans un environnement autonome, ainsi que dans des logements privés, services hospitaliers de long séjour et hôpitaux, dans des conditions de fonctionnement normales.

REMARQUE

Si le produit est installé dans un environnement chargé en sel ou en chlorure, la garantie de la table de douche sera réduite de 3 ans à 1 an.

Le sel et le chlorure ont un effet corrosif sur les composants du produit et diminuent la durée de vie du produit. Cependant, les effets nuisibles peuvent être réduits si le produit est lavé quotidiennement avec de l'eau du robinet.

Montage et installation

Pour le montage et l'installation, veuillez consulter la notice de montage fournie avec le produit.

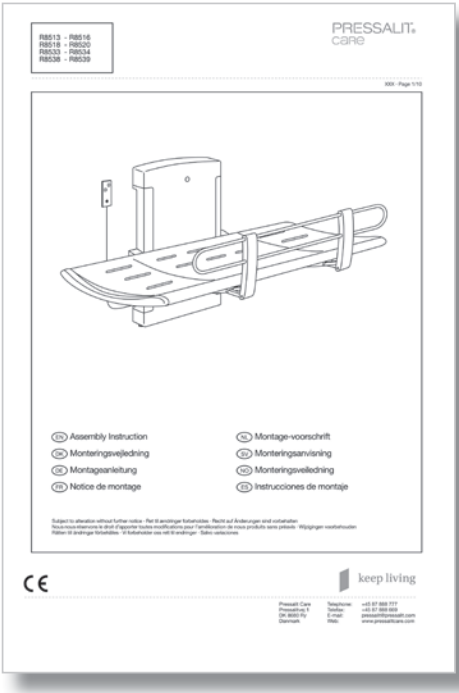

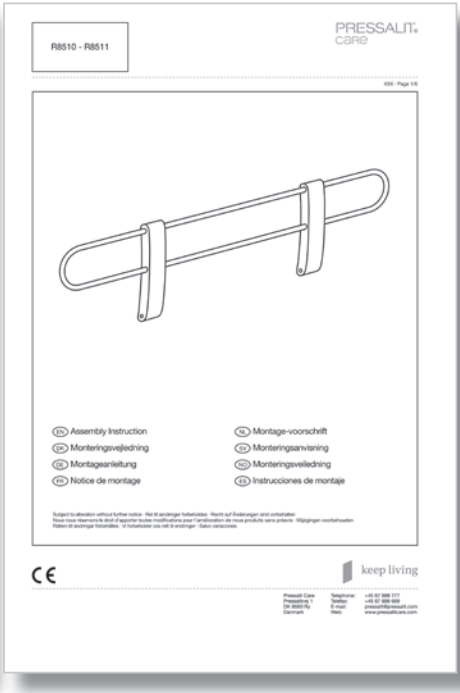

fr

Modèles

La table de douche est disponible en quatre modèles et la barrière de lit en deux modèles.

R8513

R8518

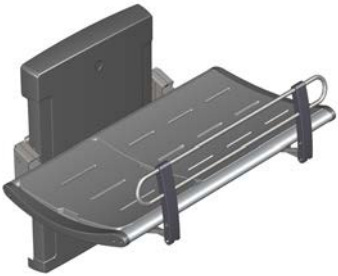

R8533

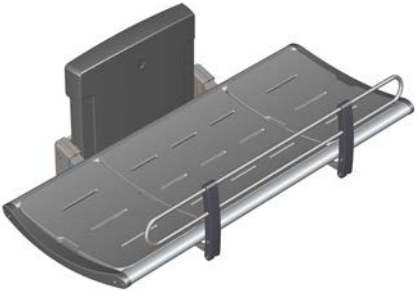

R8538

R8510

R8511

fr

Mode d'emploi

Soutenez la table à l'aide de votre main ou de votre corps lorsque vous la pliez ou que vous la dépliez pour éviter tout risque de dommage.

Les compensations à gaz intégrées permettent de replier facilement la table contre le mur après son utilisation.

Attention au risque de blessure aux mains à proximité de pièces mécaniques se fermant ①.

Pour lever la barrière de lit (en option) :
Poussez la barrière de lit (pliée sous la table) vers le bas pour la libérer. La barrière de lit va alors se redresser d'elle-même une fois libérée, et peut être fixée dans sa position.

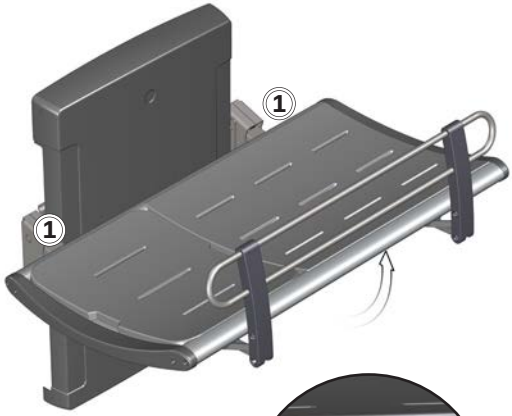

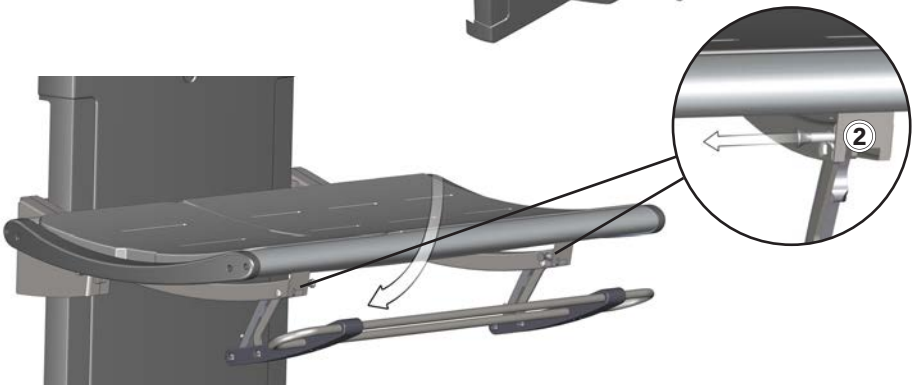

Pour replier la barrière de lit :
Libérez simultanément les deux verrous ② tout en appuyant légèrement sur la barrière de lit. La barrière de lit peut alors être repoussée sous la table et fixée.

Réglage

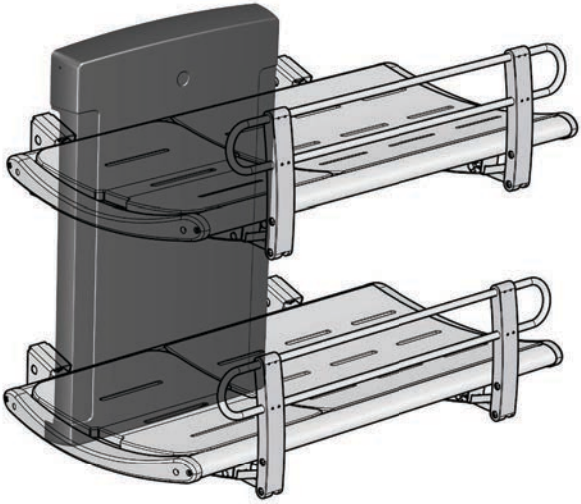

Lorsque la table est installée à la bonne hauteur (la hauteur d'installation recommandée est de 868 mm au-dessus du sol), elle peut être réglée entre 300 et 1000 mm au-dessus du sol.

Le réglage en hauteur est contrôlé par l'unité de télécommande filaire.

Appuyez sur la touche de flèche vers le haut ① et maintenez-la enfoncée pour lever la table, et appuyez sur la touche de flèche vers le bas ② et maintenez-la enfoncée pour la baisser.

Support de tête

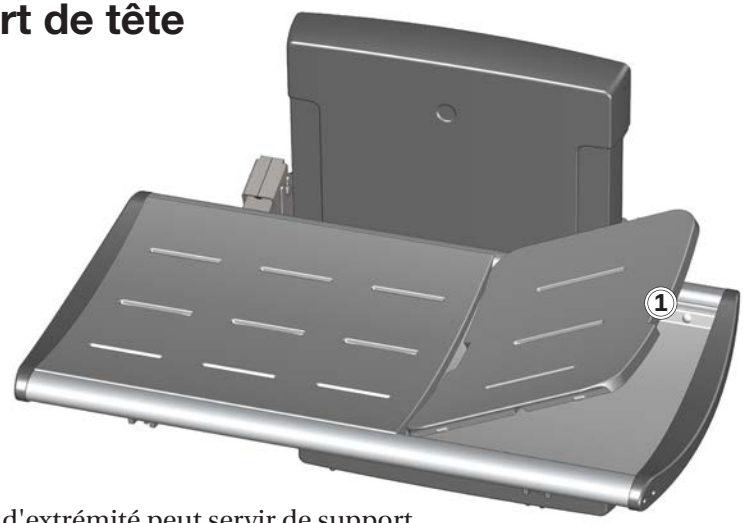

La tablette d'extrémité peut servir de support de tête pour un confort accru.
Utilisez la poignée à encoche ① pour lever la tablette.

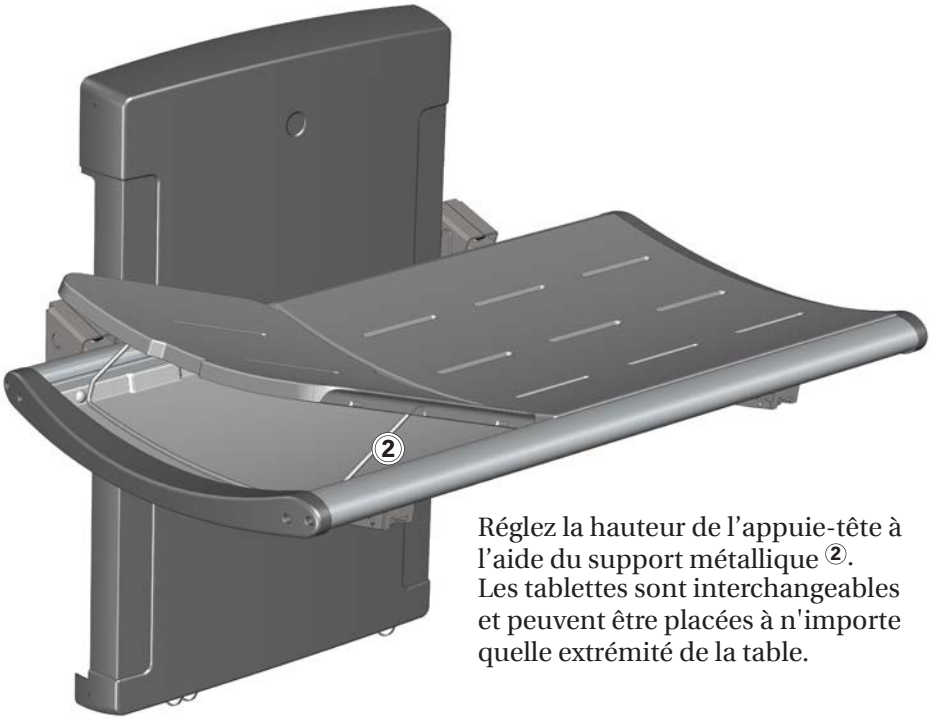

Réglez la hauteur de l'appuie-tête à l'aide du support métallique ②.
Les tablettes sont interchangeables et peuvent être placées à n'importe quelle extrémité de la table.

fr

Nettoyage

Nettoyez la table de douche après chaque utilisation. Utilisez de l'eau et du savon. Rincez à l'eau fraîche et séchez à l'aide d'un chiffon doux.

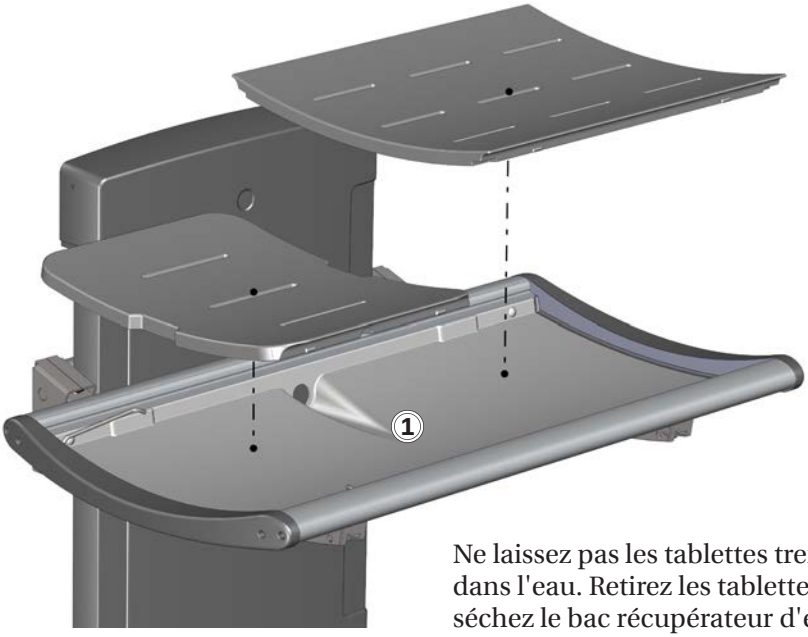

Ne laissez pas les tablettes tremper dans l'eau. Retirez les tablettes et séchez le bac récupérateur d'eau ①.

IMPORTANT

- Ne pas utiliser d'autoclave ou tout autre type de nettoyeur à vapeur.
- Éviter les agents de nettoyage agressifs contenant des acides ou du chlorure.
- Ne jamais asperger la table de douche directement à l'aide d'un nettoyeur haute pression.
- Éviter d'utiliser des produits de nettoyage ou de désinfection agressifs, abrasifs, corrosifs ou à base de chlorure.

Enlever le tartre

Pour enlever les marques de tartre sur les pièces en aluminium, utilisez 3 parts de vinaigre blanc à 30 % pour 7 parts d'eau, puis essuyez les pièces à l'aide d'un chiffon trempé dans de l'eau claire et essoré.

Dans les pays dont l'alimentation en eau présente des niveaux de tartre relativement élevés, il peut s'avérer nécessaire d'enlever les dépôts de tartre des pièces en aluminium à l'aide d'un agent de détartrage comme l'acide acétique. Faites d'abord un essai sur une zone qui ne se voit pas lorsque la table est utilisée.

Désinfection

Lors de l'utilisation de la table de douche pour différents patients, il est nécessaire de la nettoyer et de la désinfecter entre les diverses utilisations afin d'éviter tout risque d'infection croisée.

⚠ ATTENTION

Lisez toujours les fiches techniques de sécurité du matériel et les notices fournies de l'agent de nettoyage, de désinfection ou de détartrage, et respectez les instructions relatives à l'utilisation sécurisée, la dilution, le rinçage, le séchage, la manipulation et le stockage de l'agent.

Maintenance

La durée de vie prévue de la table de douche est de 10 ans, à condition que la maintenance soit effectuée comme décrit ci-dessous :

Il est recommandé de faire fonctionner les moteurs du produit à leurs positions maximales de manière hebdomadaire en levant le produit à sa position la plus haute puis en le descendant à sa position la plus basse afin de lubrifier les pièces internes.

Il est recommandé d'effectuer un contrôle d'entretien une fois par an.

Contrôle d'entretien

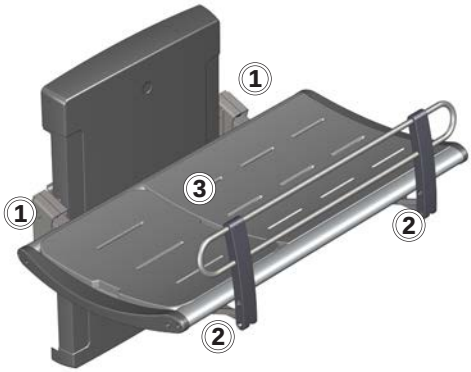

- Vérifiez les charnières ① au niveau de la table et de la barrière de lit ② . Serrez-les le cas échéant.
- Vérifiez si les tablettes ③ sont endommagées et remplacez-les le cas échéant.

- Vérifiez les raccords du tuyau d'évacuation ④, puis vérifiez et nettoyez le siphon (si disponible).

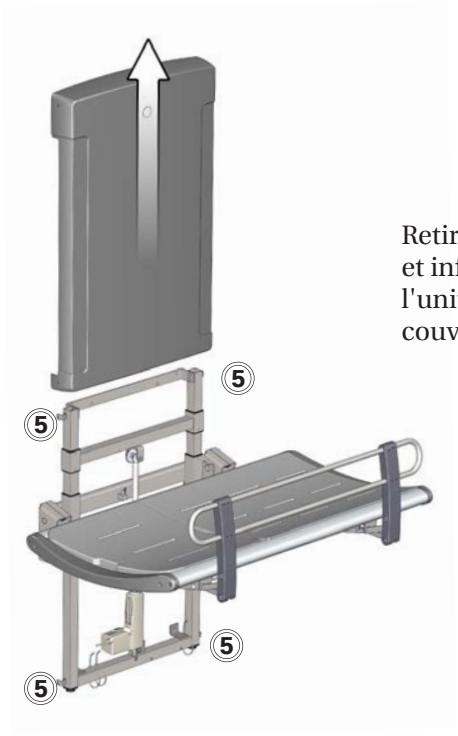

Retirez les vis de fixation supérieure et inférieure ⑤ du couvercle de l'unité de levage, puis retirez le couvercle avec précaution.

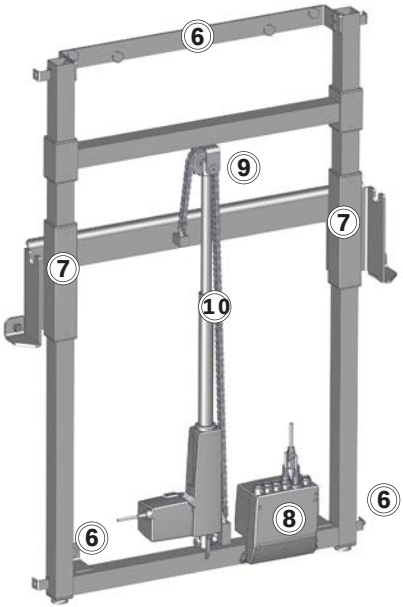

- Vérifiez les fixations murales ⑥ et serrez-les le cas échéant.
- Graissez les pièces mobiles à l'aide d'huile WD40, en particulier les traverses coulissantes ⑦.
- Vérifiez tous les raccords électriques au boîtier de commande ⑧.
- Vérifiez si la roue à chaîne ⑨ est usée.
- Graissez la chaîne ⑩.
- Remettez le couvercle de l'unité de levage en place et serrez les vis de fixation.

Dépannage

Problème	Cause	Mesure
La table de douche ne reste pas en position verticale.	Une ou plusieurs compensations à gaz sont défectueuses.	Contactez Pressalit A/S ou votre représentant local.
Le produit ne fonctionne pas, bien que la télécommande soit correctement utilisée.	Problème au niveau de l'alimentation électrique.	Vérifiez que tous les câbles et prises sont intacts et correctement raccordés. Contactez Pressalit A/S ou votre représentant local.
L'eau ne sort pas du bac récupérateur d'eau.	Vis de réglage trop hautes ou trop basses.	Réglez les vis de réglage ①.
La table de douche monte et descend de façon irrégulière.	Les traverses coulissantes ne sont pas bien lubrifiées.	Graissez les traverses coulissantes comme décrit sous "Maintenance".

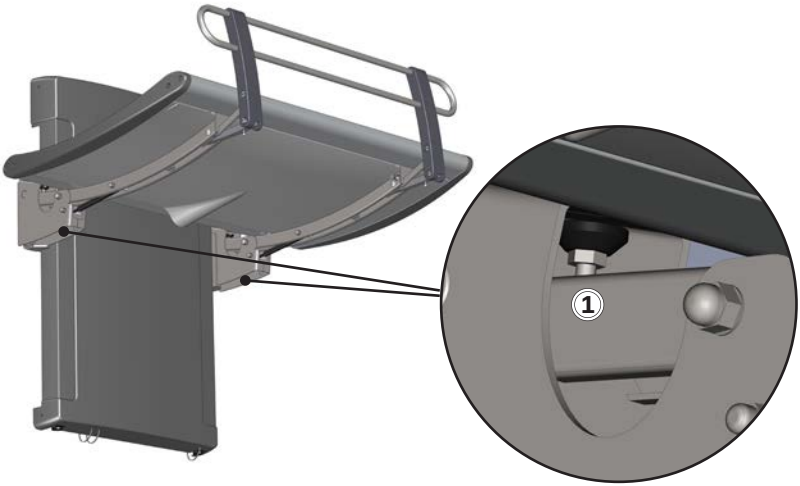

Contactez Pressalit Care ou votre représentant si vous ne parvenez pas à résoudre le problème. N'essayez pas de réparer vous-même le produit car cela annulerait la garantie.

Données techniques

Charge maximale	200 kg
Matériaux	Acier inoxydable laqué à la poudre Aluminium Plastiques Surface du matelas : mousse en polyuréthane
Dimensions (largeur x longueur)	R8513/16 : 987 mm x 1 410 mm
	R8518/20 : 987 mm x 1 910 mm
	R8533/34 : 987 mm x 1 410 mm
	R8538/39 : 987 mm x 1 910 mm
Poids	R8513/16 : 72,40 kg
	R8518/20 : 77,60 kg
	R8533/34 : 76,56 kg
	R8538/39 : 82,35 kg

Caractéristiques électriques	
Consommation max.	70 W
Tension	Connexion secteur : 230 V/120 V/100 V
Fréquence	50/60 Hz
Courant	3,7 A

fr

Mise au rebut et recyclage

L'unité contient des matériaux réutilisables. Il n'y a aucun risque connu associé à la mise au rebut du produit. Tous les composants peuvent être mis au rebut après avoir été nettoyés et désinfectés.

Lors de la mise au rebut du produit, nous recommandons de le démonter et de le décomposer en différents groupes de déchets en vue de leur recyclage ou incinération.

Le tableau suivant fournit des informations sur le recyclage et la manipulation du produit.

Composants recyclables	Matériau
Aluminium	En théorie, l'aluminium est 100 % recyclable, sans aucune perte de ses qualités naturelles. Seuls 5 % de l'énergie utilisée est nécessaire pour produire de l'aluminium primaire. La qualité de l'aluminium recyclé est tellement élevée qu'il peut sans cesse être réutilisé, même dans le cas de produits anodisés car la couche anodisée est un composant naturel de l'aluminium.
Acier	L'acier peut être recyclé en étant refondu et inclus en tant que matériau secondaire dans la production d'acier nouveau.
PVC et polystyrène	Le PVC dur est granulé et refondu. Utilisez les systèmes de tri et de recyclage du plastique disponibles localement. Sinon, l'incinération du plastique présente l'avantage de générer de l'énergie qui peut être utilisée, par exemple, pour la production combinée de chaleur et d'électricité.
Polyuréthane	Comme les autres plastiques, le polyuréthane peut être recyclé de deux manières principales : le recyclage mécanique dans lequel le matériau est réutilisé dans sa forme polymère, et le recyclage chimique qui redécompose le matériau en ses divers composants chimiques.
Composants électroniques	Les composants électroniques doivent être collectés séparément des autres déchets et renvoyés au service de recyclage désigné.

Inhoud

Symbolen die in deze handleiding 59
Specifieke veiligheid 59
Algemene veiligheid 60
Productlabel 61
Beoogd gebruik 63
Profiel van beoogde bediener 63
Profiel van beoogde gebruiker. 63
Gebruiksomgeving. 63
Montage en plaatsing 64
Versies. 65
Gebruiksinstructies 66
Afstellen 67
Hoofdsteun 68
Reinigen 69
Kalkafzetting verwijderen 70
Desinfecteren 70
Onderhoud 71
Onderhoudsinspectie 71
Probleemoplossing 73
Technische gegevens. 74
Afvoer en recycling 75

nl

Symbolen die in deze handleiding

De volgende symbolen worden gebruikt in deze handleiding en de bijbehorende documentatie die met het product is meegeleverd.

⚠ WAARSCHUWING

WAARSCHUWING geeft een mogelijk gevaarlijke situatie aan die, indien niet vermeden, kan leiden tot overlijden of ernstig letsel.

⚠ LET OP

LET OP geeft een mogelijk gevaarlijke situatie aan die, indien niet vermeden, kan leiden tot licht of matig letsel. 'Let op' kan ook worden gebruikt om de gebruiker te waarschuwen voor onveilige praktijken.

BELANGRIJK

BELANGRIJK geeft belangrijke informatie aan over het hanteren en gebruiken van het product.

OPMERKING

OPMERKING wordt gebruikt om praktijken aan te duiden die geen betrekking hebben tot persoonlijke veiligheid.

Waarschuwing voor handletsel.

Waarschuwing voor elektriciteit/ voltage.

Niet-ioniserende straling. Waarschuwing over elektromagnetische compatibiliteit.

nl

Specifieke veiligheid

⚠ LET OP

- Laat nooit iemand op de brancard liggen zonder toezicht.
- Wees altijd voorzichtig wanneer u iemand op de brancard legt en van de brancard afhaalt.

Algemene veiligheid

⚠ WAARSCHUWING

- Lees de handleiding vóór gebruik volledig door en zorg dat u deze begrijpt. Houd de handleiding in de buurt van de eenheid.
- Houd u aan deze handleiding om ongelukken met ernstig persoonlijk letsel te voorkomen.
- Gebruik of hanteer dit product nooit op een andere manier dan in deze handleiding staat beschreven, omdat dit uw veiligheid in gevaar kan brengen en schade aan het product kan veroorzaken.
- Zorg ervoor dat iedereen die het product en de bijbehorende systemen gaat plaatsen of gebruiken, is voorzien van de benodigde informatie en toegang heeft tot deze handleiding.

⚠ LET OP

- Volg deze instructies op om te voorkomen dat het product wordt beschadigd of vernietigd.
- Voer geen reparaties, (de)montagewerkzaamheden, uitbreidingen, afstellingen of aanpassingen uit met betrekking tot dit product. Deze werkzaamheden mogen uitsluitend worden uitgevoerd door Pressalit of door personen die door Pressalit zijn gemachtigd.
- Kinderen mogen nooit zonder toezicht dit product bedienen. Dit product is geen speelgoed.
- Gebruik dit product nooit als het defect of beschadigd is. Gebruik het product niet voordat het is gerepareerd.

OPMERKING

- De informatie in deze handleiding is gebaseerd op een juiste passing van het product conform onze montage-instructies.
- Pressalit is niet aansprakelijk wanneer het product wordt gebruikt op een manier die afwijkt van de in de gids beschreven manier.
- We behouden ons het recht voor deze handleiding aan te passen zonder voorafgaande kennisgeving.

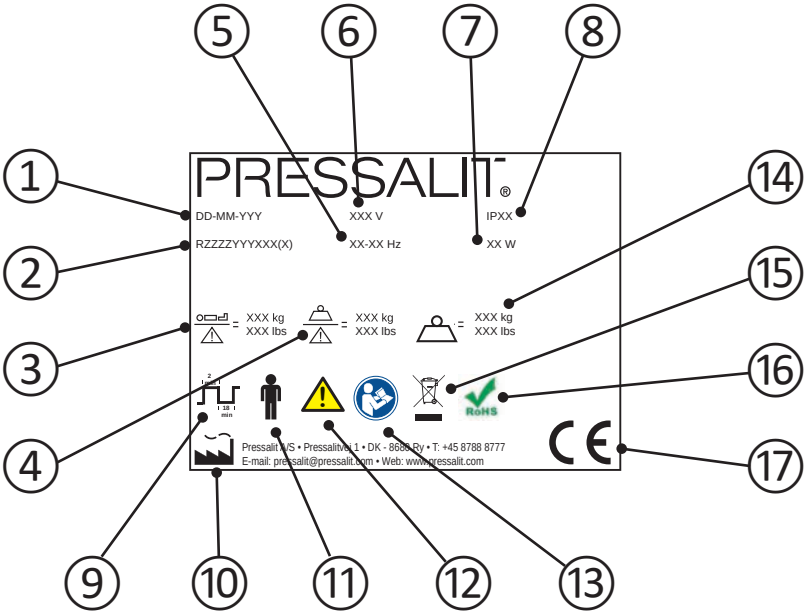

1. Fabricagedatum
2. Artikelnummer
3. Maximaal gewicht van gebruiker
4. Veilige werkbelasting
5. Frequentie
6. Netspanning

7	Maximaal stroomverbruik
8	IP-klasse
9	Levenscyclus. De motor op in hoogte verstelbare producten kan maximaal 2 minuten ononderbroken worden gebruikt, gevolgd door 18 minuten pauze.
10	Naam en adres van fabrikant
11	Toegepast onderdeel type B. Een deel van het product komt bij normaal gebruik noodzakelijkerwijs in contact met het lichaam van de patiënt. Het product voldoet aan de vereisten van IEC 60601-1 betreffende het bieden van bescherming tegen elektrische schokken.
12	Raadpleeg de gebruikshandleiding voor belangrijke waarschuwingsinformatie, zoals waarschuwingen en voorzorgsmaatregelen.
13	Raadpleeg de gebruikshandleiding
14	Gewicht van product
15	Niet afvoeren met het ongesorteerde huishoudelijk afval. Het product moet afzonderlijk worden ingezameld en worden geretourneerd aan een speciale recyclingdienst.
16	Dit product bevat geen van de gevaarlijke stoffen die worden vermeld in Europese richtlijn 2011/65/EG betreffende RoHS.
17	Dit product is voorzien van een CE-merk conform de Europese Richtlijn Medische Hulpmiddelen 93/42/EEC, met inbegrip van wijzigingen opgenomen in Richtlijn 2007/47/EEC. Het voldoet ook aan alle relevante vereisten van Europese richtlijn 2006/42/EG (van 17 mei 2006) betreffende machines en Europese richtlijn 2011/65/EG (van 8 juni 2011) betreffende RoHS. De conformiteitsverklaring kan worden gevonden op www.pressalitcare.com.

Plaatsing productlabel ①.

Beoogd gebruik

Dit product is bedoeld voor het wassen van een persoon die niet zelf kan staan of zitten. De persoon ligt horizontaal op de brancard.

Profiel van beoogde bediener

Het product dient te worden bediend door personeel dat is opgeleid in de gezondheidszorg en het wassen van een persoon voor wie zij zorg dragen.

Profiel van beoogde gebruiker

Het product kan door iedereen - volwassenen, kinderen, jongeren, ouderen - met een **maximaal lichaamsgewicht van 200 kg** worden gebruikt.

Gebruiksomgeving

Gebruik binnenhuis in een natte omgeving, zoals een badkamer of wasruimte. Het product is bedoeld om bij kamertemperatuur te worden gebruikt, in een zelfstandige ruimte, in woningen, verpleeghuizen en ziekenhuizen onder normale bedrijfsomstandigheden.

OPMERKING

Als het product wordt geplaatst in een atmosfeer met een hoog zout- of chloorgehalte, wordt de garantie van de douchebrancard verkort van de normale 3 jaar tot 1 jaar.

Zout en chloor hebben een corrosief effect op de onderdelen van het product en verminderen de levensduur van het product. De schadelijke effecten kunnen echter worden verminderd als het product dagelijks wordt afgespoeld met kraanwater.

Montage en plaatsing

Raadpleeg de montage-instructies die met het product zijn geleverd voor montage en plaatsing.

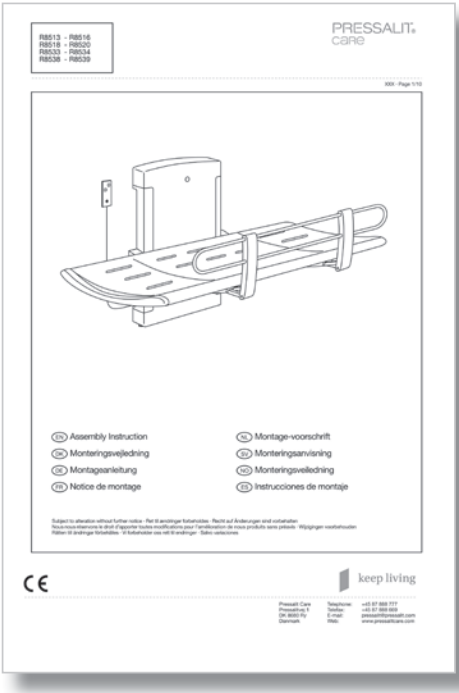

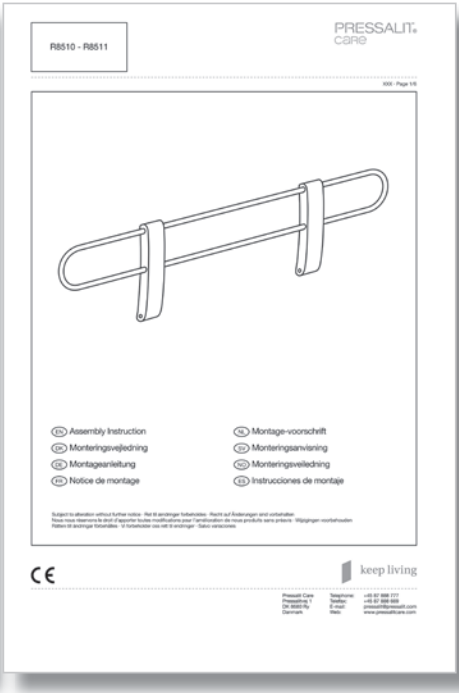

nl

Versies

De douchebrancard wordt in vier versies geleverd en het veiligheidshek in twee versies.

R8513

R8518

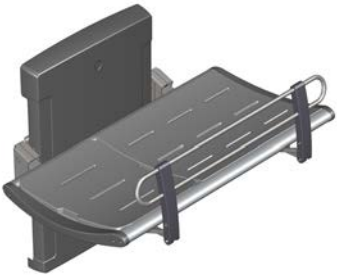

R8533

R8538

R8510

R8511

Gebruiksinstructies

Ondersteun de brancard met uw hand of lichaam wanneer u de brancard omhoog of omlaag klapt om het risico op schade te voorkomen.

De ingebouwde gascilinders zorgen ervoor dat de brancard na gebruik eenvoudig tegen de muur kan worden geklapt.

Wees voorzichtig om letsel aan uw handen te voorkomen wanneer u zich in de buurt bevindt van sluitende mechanische onderdelen ①.

(Optioneel) veiligheidshek omhoog trekken:
Duw het veiligheidshek dat onder de brancard is gevouwen omlaag om het veiligheidshek te ontgrendelen. Het veiligheidshek glijdt wanneer het wordt losgelaten zelf omhoog en kan op zijn plaats worden vergrendeld.

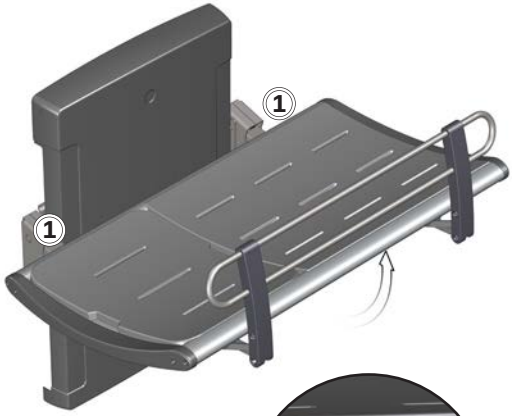

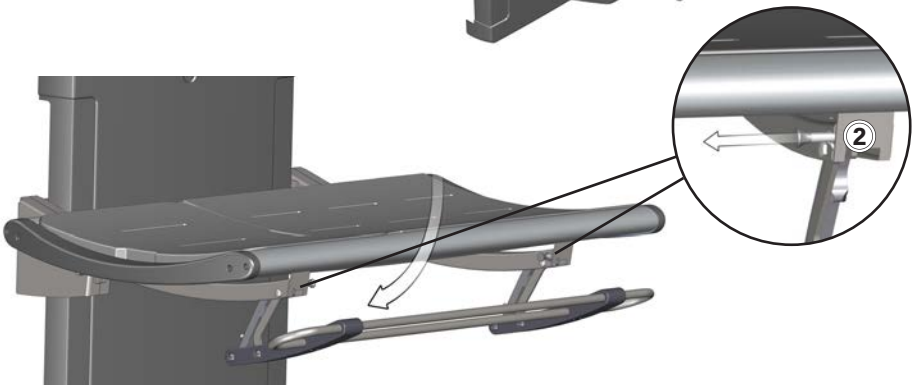

Het veiligheidshek inklappen:
Ontgrendel de twee sloten ② gelijktijdig terwijl u licht op het veiligheidshek leunt. Het veiligheidshek kan nu onder de brancard worden teruggeduwd en worden vergrendeld.

Afstellen

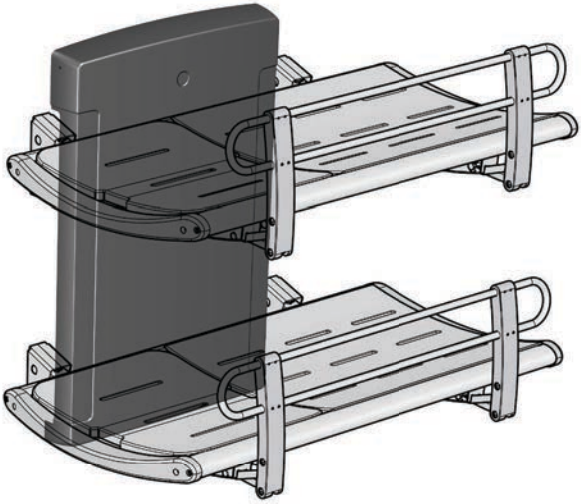

Wanneer de brancard op de juiste hoogte is geplaatst (aanbevolen plaatsingshoogte is 868 mm boven de vloer), kan deze worden afgesteld van 300 mm tot 1000 mm boven de vloer.

De hoogteafstelling kan worden geregeld met de bedrade afstandsbedieningseenheid.

Houd de toets Omhoog ① ingedrukt om de brancard te verhogen en houd de toets Omlaag ② ingedrukt om de brancard te verlagen.

Hoofdsteun

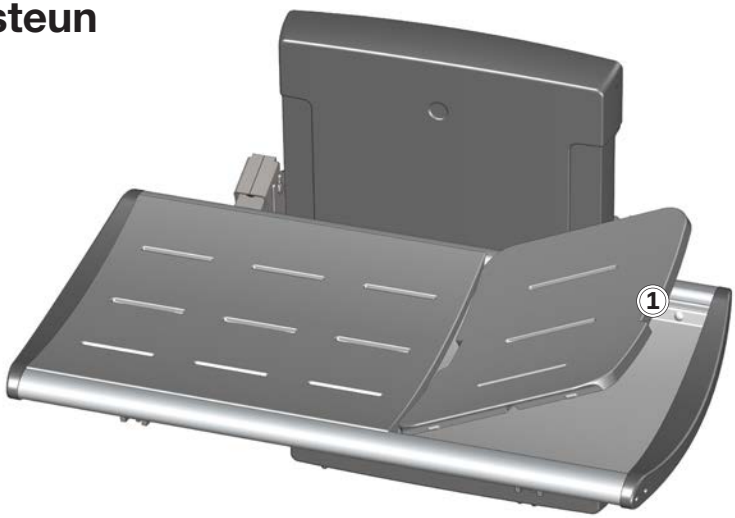

De kleine plaat aan het uiteinde kan als hoofdsteun worden gebruikt voor meer comfort. Gebruik de uitgesneden handgreep ① om de plaat op te tillen.

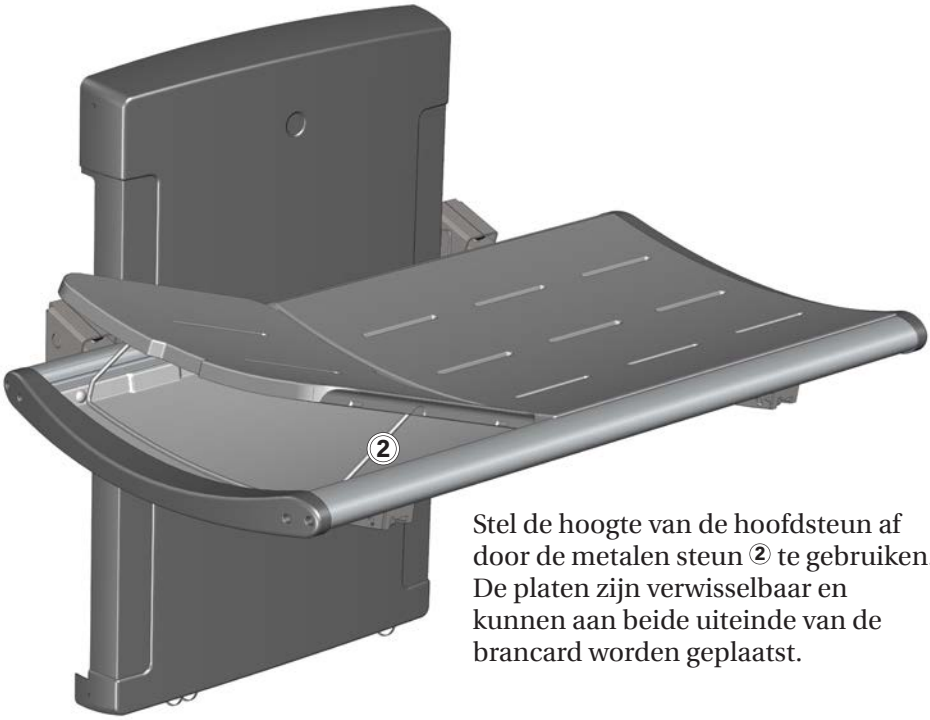

Stel de hoogte van de hoofdsteun af door de metalen steun ② te gebruiken. De platen zijn verwisselbaar en kunnen aan beide uiteinde van de brancard worden geplaatst.

Reinigen

Reinig de douchebrancard na elk gebruik. Gebruik normaal zeepsop. Spoel af met schoon water en droog met een zachte doek.

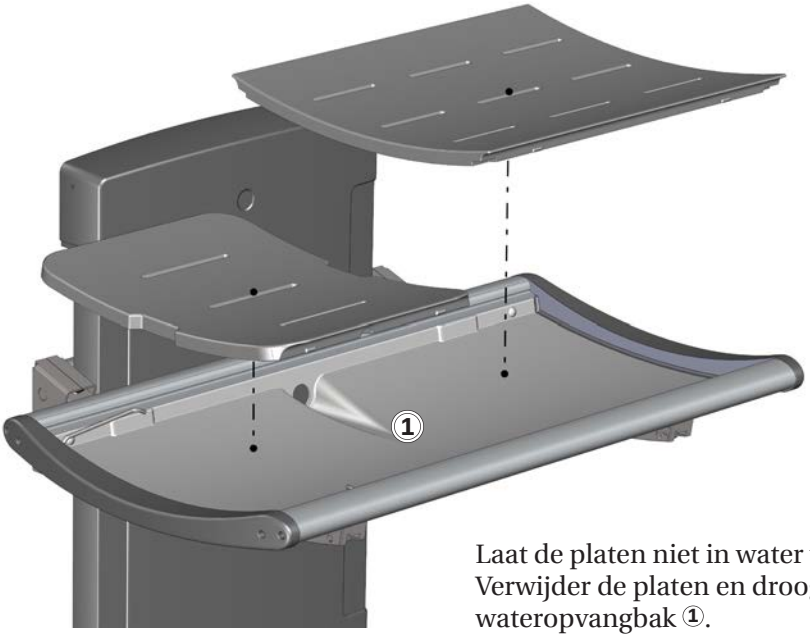

Laat de platen niet in water weken. Verwijder de platen en droog de wateropvangbak ①.

BELANGRIJK

- Gebruik geen autoclaaf of een andere stoomreiniger.
- Vermijd het gebruik van agressieve reinigingsmiddelen die zuur of chloor bevatten.
- Spuit nooit rechtstreeks met een hogedrukspuit op de douchebrancard.
- Vermijd het gebruik van agressieve, schurende of bijtende reinigings- of desinfectieproducten of reinigings- of desinfectieproducten op basis van chloor.

Kalkafzetting verwijderen

Gebruik 3 delen schoonmaakazijn (30%) en 7 delen water om kalkafzetting op de aluminium delen te verwijderen en veeg de onderdelen daarna af met een doek die in schoon water is uitgewrongen.

In landen met relatief hard water kan het nodig zijn om kalkafzettingen van aluminium onderdelen te verwijderen met een ontkalkingsmiddel, zoals azijnzuur. Test het product eerst op een deel dat niet zichtbaar is wanneer de brancard in gebruik is.

Desinfecteren

Wanneer de douchebrancard voor meerdere patiënten wordt gebruikt, is het noodzakelijk dat de douchebrancard tussen patiënten in zowel gereinigd als gedesinfecteerd wordt om het risico op kruisbesmetting te voorkomen.

⚠ LET OP

Lees altijd het veiligheidsinformatieblad (MSDS) en de geleverde instructies voor het reinigings-, desinfectie- of ontkalkingsmiddel en volg alle instructies voor veilig gebruik, verdunnen, spoelen, drogen, hanteren en opslag van het middel op.

Onderhoud

De verwachte levensduur van de douchebrancard is 10 jaar, op voorbehoud dat onderhoud wordt uitgevoerd zoals hieronder beschreven:

Het wordt aanbevolen wekelijks de motoren van het product te laten lopen tot de maximale standen door het product tot de volledige hoogte te heffen en vervolgens tot de laagste stand neer te laten, zodat de interne onderdelen worden gesmeerd.

Het wordt aanbevolen eenmaal per jaar een onderhoudsinspectie uit te voeren.

Onderhoudsinspectie

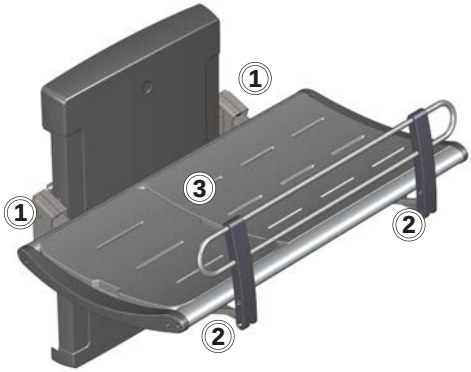

- Controleer de scharnieren ① van de brancard en het veiligheidshek ②. Zet de scharnieren zo nodig vast.
- Controleer de platen ③ op beschadigingen en vervang ze indien nodig.

- Controleer de verbindingen van de afvoerpijp ④ en controleer en reinig het waterslot (indien aanwezig).

Verwijder de bovenste en onderste borgschroeven ⑤ op de afdekking van de hefeenheid en verwijder voorzichtig de afdekking.

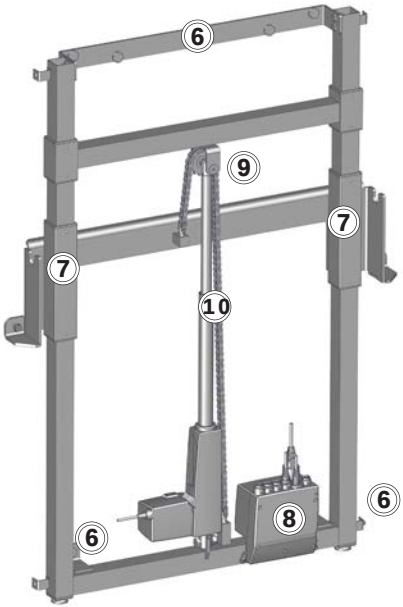

- Controleer de wandbeugels ⑥ en zet deze zo nodig vast.
- Smeer bewegende onderdelen met WD40, met name de schuivende beugels ⑦.
- Controleer alle elektrische verbindingen met de regelkast ⑧.
- Controleer het kettingwiel ⑨ op slijtage.
- Smeer de ketting ⑩.
- Plaats de afdekking van de eenheid terug en zet de borgschroeven vast.

Probleemoplossing

Symptoom	Oorzaak	Actie
De douchebrancard blijft niet in rechtopstaande positie.	Een of meer gascilinders zijn defect.	Neem contact op met Pressalit A/S of uw plaatselijke dealer.
Het product werk niet, hoewel de afstandsbediening juist wordt gebruikt.	Storing in voedingseenheid.	Controleer of alle snoeren en stekkers intact zijn en goed zijn aangesloten. Neem contact op met Pressalit A/S of uw plaatselijke dealer.
Het water loopt niet uit de wateropvangbak.	Afstelschroeven te hoog of te laag.	Pas de afstelschroeven ① aan.
De douchebrancard beweegt ongelijkmatig omhoog en omlaag.	De schuivende beugels zijn niet goed gesmeerd.	Smeer de schuivende beugels zoals beschreven in “Onderhoud”.

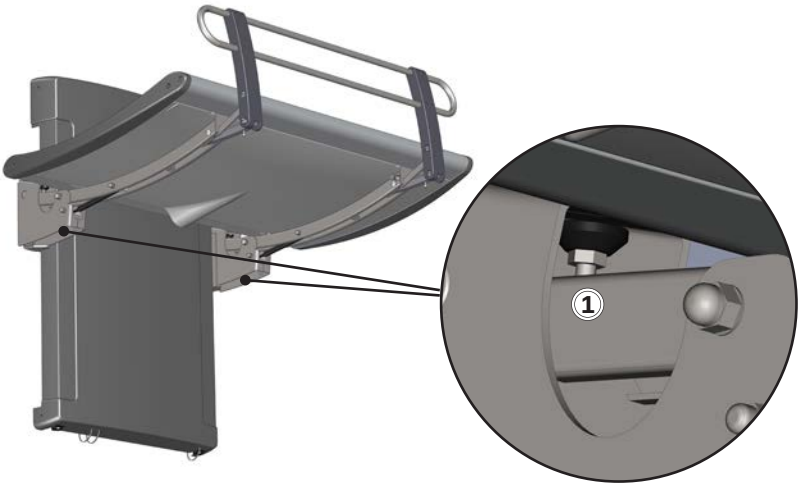

Neem contact op met Pressalit Care of uw dealer als het probleem niet kan worden opgelost. Probeer niet zelf het product te repareren, omdat de garantie hierdoor komt te vervallen.

Technische gegevens

Max. belasting	200 kg
Materialen	Gepoedercoat roestvrij staal Aluminium Kunststof Matrasoppervlak: Polyurethaanschuim
Afmetingen (breedte x lengte)	R8513/16: 987 mm x 1410 mm
	R8518/20: 987 mm x 1910 mm
	R8533/34: 987 mm x 1410 mm
	R8538/39: 987 mm x 1910 mm
Gewicht	R8513/16: 72,40 kg
	R8518/20: 77,60 kg
	R8533/34: 76,56 kg
	R8538/39: 82,35 kg

Voedingsspecificaties	
Maximaal verbruik	70 W
Spanning	Netvoeding: 230 V/120 V/100 V
Frequentie	50/60 Hz
Stroom	3,7 A

Afvoer en recycling

De eenheid bevat herbruikbare materialen. Er zijn geen bekende gevaren of risico's gekoppeld aan het afvoeren van het product. Alle onderdelen kunnen na reiniging en desinfectie worden afgevoerd.

We raden u aan het product bij afvoer te demonteren en onder te verdelen in afvalgroepen voor recycling of verbranding.

De volgende tabel biedt informatie over het recyclen en hanteren van het product.

Recyclebare onderdelen	Materiaal
Aluminium	Aluminium is in theorie 100% recyclebaar zonder dat de natuurlijke eigenschappen daarbij verloren gaan. Slecht 5% van de energie die het kost om primair aluminium te produceren is nodig voor het recyclen ervan. De kwaliteit van gerecycled aluminium is zo hoog dat het steeds weer gebruikt kan worden, zelfs in het geval van geanodiseerde producten, omdat de geanodiseerde laag een natuurlijk onderdeel van aluminium is.
Staal	Staal kan worden gerecycled door het opnieuw te smelten en te gebruiken als secundair materiaal bij de productie van nieuw staal.
PVC en polystyreen	Hard PVC wordt tot korrels vermalen en opnieuw gesmolten. Gebruik sorteer- en recyclingsystemen voor kunststof wanneer deze lokaal beschikbaar zijn. Het verbranden van kunststof kan in andere gevallen worden gebruikt voor het opwekken van energie die bijvoorbeeld kan worden gebruikt voor cogeneratie.
Polyurethaan	Net zoals andere kunststoffen kan polyurethaan op deze twee voornaamste manieren worden gerecycled: mechanische recycling, waarbij het materiaal wordt hergebruikt in de vorm van polymeer, en chemische recycling, waarbij het materiaal wordt afgebroken in de verschillende chemische bestanddelen.
Elektronica	De elektronische onderdelen moeten afzonderlijk worden ingezameld en worden geretourneerd aan een speciale recyclingdienst.

Innehåll

Symboler som används i manualen 77
Särskilda säkerhetsanvisningar 77
Allmän säkerhetsinformation 78
Produktetikett 79
Avsedd användning 81
    Personalens kvalifikationer 81
    Avsedd brukarprofil 81
    Användningsmiljö 81
Montering och installation 82
Versioner 83
Användningsinstruktioner 84
Justering 85
Huvudstöd 86
Rengöring 87
    Borttagning av kalkbeläggningar 88
Desinficering 88
Underhåll 89
    Kontrollinspektion 89
Åtgärda fel 91
Teknisk information 92
Kassering och återvinning 93

SV

Symboler som används i manualen

Följande symboler används i manualen samt i övrig dokumentation som medföljer produkten.

⚠ VARNING

VARNING indikerar en potentiellt farlig situation som kan orsaka dödsfall eller allvarlig skada om den inte undviks.

⚠ VAR FÖRSIKTIG

VAR FÖRSIKTIG indikerar en potentiellt farlig situation som kan orsaka mindre eller måttlig skada om den inte undviks. Kan också användas för att varna för osäker hantering.

VIKTIGT

VIKTIGT indikerar viktig information om hantering och användning av produkten.

OBS

OBS används för att informera om hantering som inte är relaterad till personlig säkerhet.

Varning för handskada.

Varning för elektricitet/spänning.

Icke-joniserande strålning. EMC-varning.

Särskilda säkerhetsanvisningar

⚠ VAR FÖRSIKTIG

- Låt aldrig en person ligga på britsen utan uppsikt.
- Var alltid försiktig när du flyttar en person till och från britsen.

Allmän säkerhetsinformation

⚠ VARNING

- Se till att du har läst och förstått manualen fullständigt innan du använder produkten. Förvara manualen nära produkten.
- Följ anvisningarna i manualen för att undvika olyckor som kan orsaka allvarliga personskador.
- Använd aldrig produkten på något annat sätt än vad som beskrivs i den här manualen eftersom du då riskerar att skada både dig själv och produkten.
- Se till att alla personer som ska installera eller använda produkten och de tillhörande systemen har fått den information som behövs samt att de har tillgång till manualen.

⚠ VAR FÖRSIKTIG

- Följ anvisningarna för att undvika att produkten skadas eller förstörs.
- Försök inte reparera, demontera, montera eller göra tillägg till produkten eller ändra den på något sätt. Sådana åtgärder får endast utföras av Pressalit eller av personer som fått behörighet av Pressalit.
- Låt aldrig barn använda produkten ensamma. Den är inte avsedd för lek.
- Använd aldrig produkten om den är trasig eller skadad. Vänta med att använda en defekt produkt tills den har reparerats.

OBS

- Informationen i den här manualen är baserad på att produkten är korrekt monterad enligt våra anvisningar.
- Pressalit tar inget ansvar för eventuella fel som uppstår om produkten används på något annat sätt än vad som beskrivs i manualen.
- Vi förbehåller oss rätten att göra ändringar i manualen utan att meddela detta i förväg.

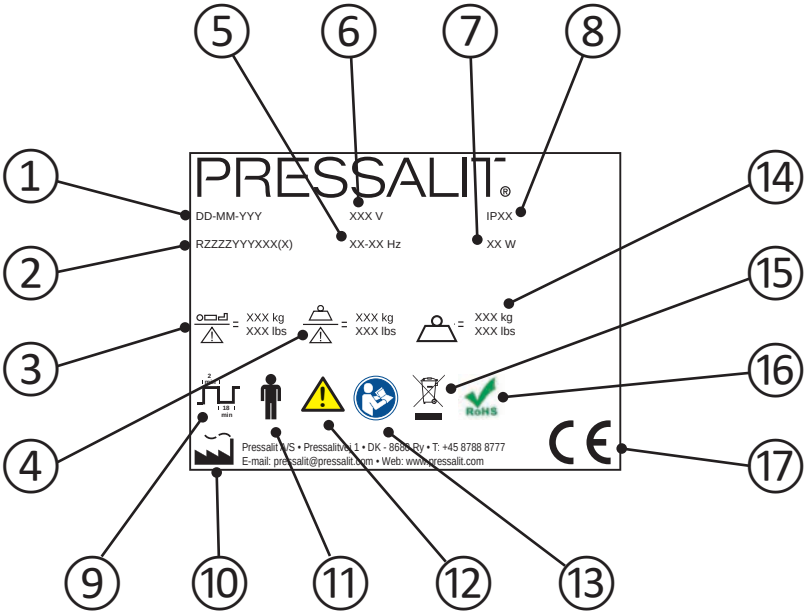

1	Tillverkningsdatum
2	Artikelnummer
3	Användarens maxvikt
4	Säker arbetsbelastning
5	Frekvens
6	Nätspänning

⑦	Maximal energiförbrukning
⑧	IP-klass
⑨	Arbetscykel. Motorn i produkter som är justerbara i höjdled kan användas kontinuerligt i maximalt 2 minuter, följt av 18 minuters uppehåll.
⑩	Tillverkarens namn och adress
⑪	Typ B-del. En del av produkten kommer att komma i fysisk kontakt med patienten vid normal användning. Produkten uppfyller kraven i IEC 60601-1 och är därmed skyddad mot elektriska stötar.
⑫	Läs manualen för att få veta innebörden i viktig säkerhetsinformation som varningar och försiktighetsåtgärder.
⑬	Läs manualen för att få anvisningar om användning.
⑭	Produktvikt
⑮	Produkten får inte kasseras som vanligt hushållsavfall. Avfallssortera de olika delarna och lämna in dem för återvinning på därför avsedd plats.
⑯	Produkten innehåller inga av de farliga ämnen som är angivna i RoHS-direktivet 2011/65/EG.
⑰	Denna produkt är CE-märkt i enlighet med Rådets direktiv 93/42/EEG om medicintekniska produkter, inklusive tilläggen i direktivet 2007/47/EEG. Den uppfyller också alla relevanta krav i maskindirektivet 2006/42/EG (från den 17 maj 2006) och i RoHS-direktivet 2011/65/EG (från den 8 juni 2011). En försäkran om överensstämmelse finns på www.pressalitcare.com.

Placering av produktetiketten ①.

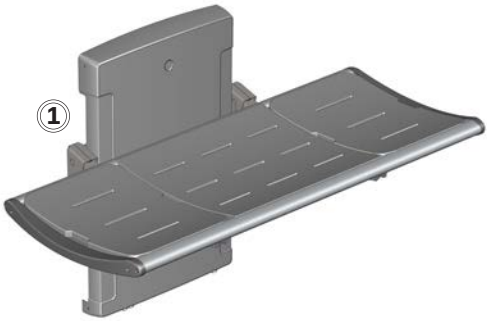

Avsedd användning

Den här produkten är avsedd för tvät
sitta själv. Personen ligger horisontellt på britsen.

Personalens kvalifikationer

Produkten ska användas av personer som läst och förstått denna bruks- och underhållsanvisning.

Avsedd brukarprofil

Produkten kan användas av alla – vuxna, barn, gamla och unga med en **maxvikt på 200 kg.**

Användningsmiljö

För användning inomhus i våtrumsmiljö, till exempel ett badrum. Produkten är avsedd för användning i rumstemperatur i en fristående omgivning i privata hem, på vårdhem och sjukhus under normala arbetsförhållanden.

OBS

Om britsen installeras i en miljö där det finns mycket salt eller klorid minskar garantitiden från 3 år (standard) till 1 år.

Salt och klorid har en korrosiv effekt på komponenterna i produkten och gör att livslängden minskar. Skadeeffekterna kan dock minskas om produkten spolas av med kranvatten dagligen.

Montering och installation

Anvisningar om montering och installation finns i monteringsanvisningen som medföljer produkten.

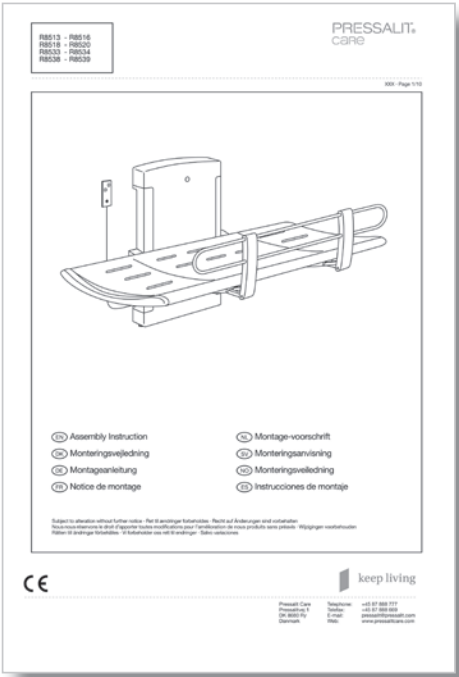

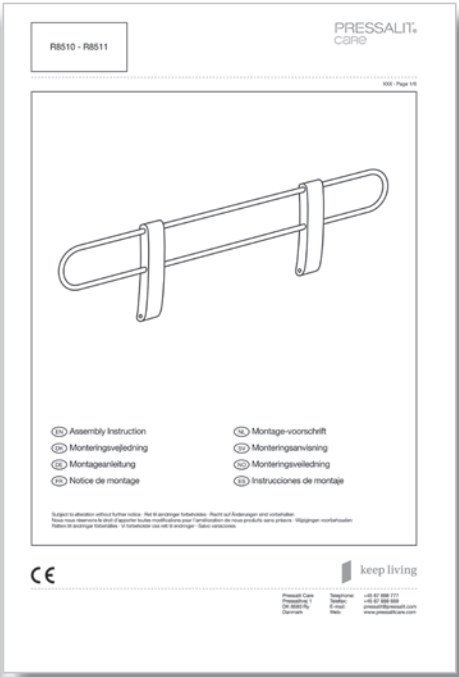

SV

Versioner

Duschbritsen finns i fyra versioner och sänggrinden i två versioner.

R8513

R8518

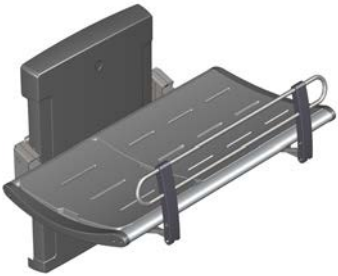

R8533

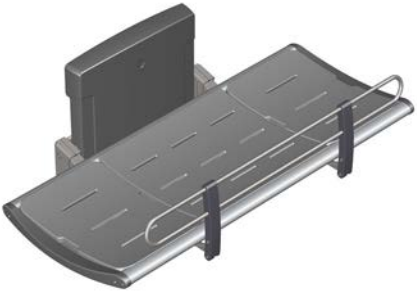

R8538

R8510

R8511

Användningsinstruktioner

Håll emot britsen med en hand eller med kroppen när du fäller upp och ned den för att undvika skaderisk.

De integrerade gascylindrarna gör det enkelt att fälla upp britsen mot väggen efter användning.

Se till att du inte skadar händerna när du arbetar i närheten av mekaniska delar som stängs ①.

Så här fäller du upp sänggrinden (tillval):
Tryck sänggrinden (som är infälld under britsen) nedåt för att frikoppla den. Sänggrinden åker upp automatiskt när den har frikopplats, och du kan därefter låsa fast den i rätt position.

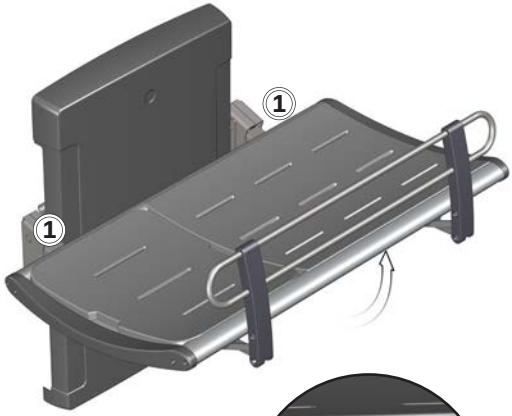

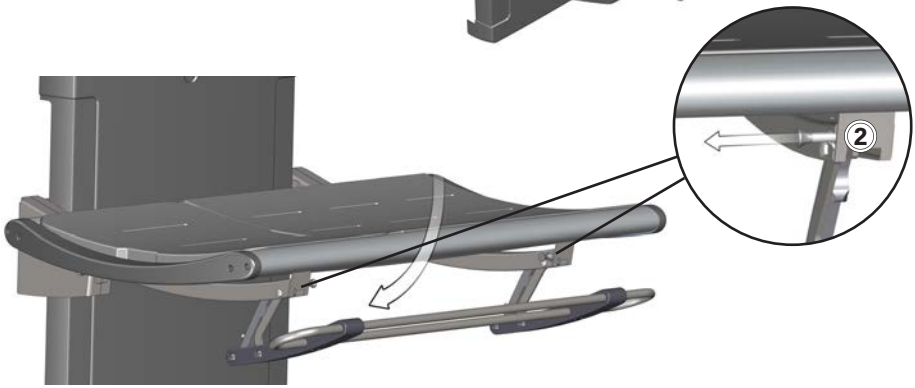

Så här fäller du undan sänggrinden:
Lossa de två spärrarna ② samtidigt och använd din kroppstyngd försiktigt för att flytta sänggrinden en liten bit. Du kan sedan skjuta in sänggrinden på undersidan av britsen så att den låses fast.

Justering

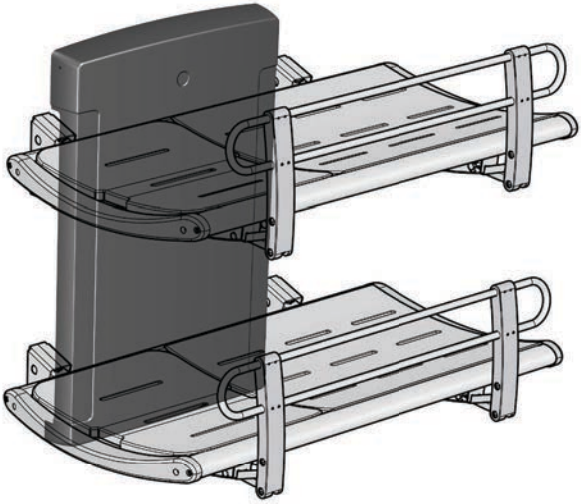

När britsen har installerats på rätt höjd (rekommenderad installationshöjd är 868 mm ovanför golvet) kan den justeras till en höjd på mellan 300 och 1000 mm ovanför golvet.

Höjdjusteringen utförs via en trådbunden manöverdosa.

Tryck på upp-knappen ① och håll ned den för att höja britsen, och tryck på ned-knappen ② och håll ned den för att sänka britsen.

Huvudstöd

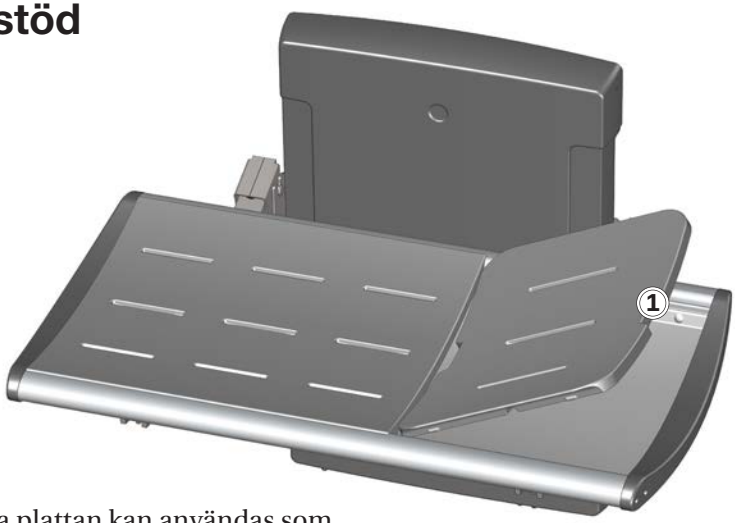

Den lyftbara plattan kan användas som huvudstöd för ökad komfort.
Använd greppet ① för att lyfta plattan.

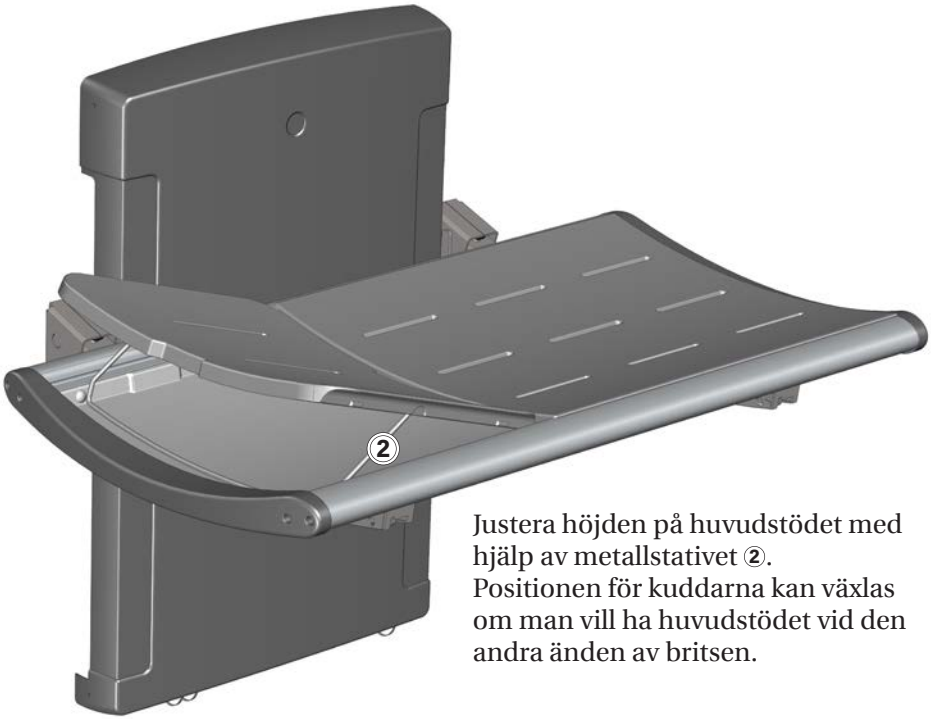

Justera höjden på huvudstödet med hjälp av metallstativet ②.
Positionen för kuddarna kan växlas om man vill ha huvudstödet vid den andra änden av britsen.

SV

Rengöring

Rengör duschbritsen efter varje användningstillfälle. Använd vatten och vanlig tvål. Skölj av med rent vatten och torka med en torr trasa.

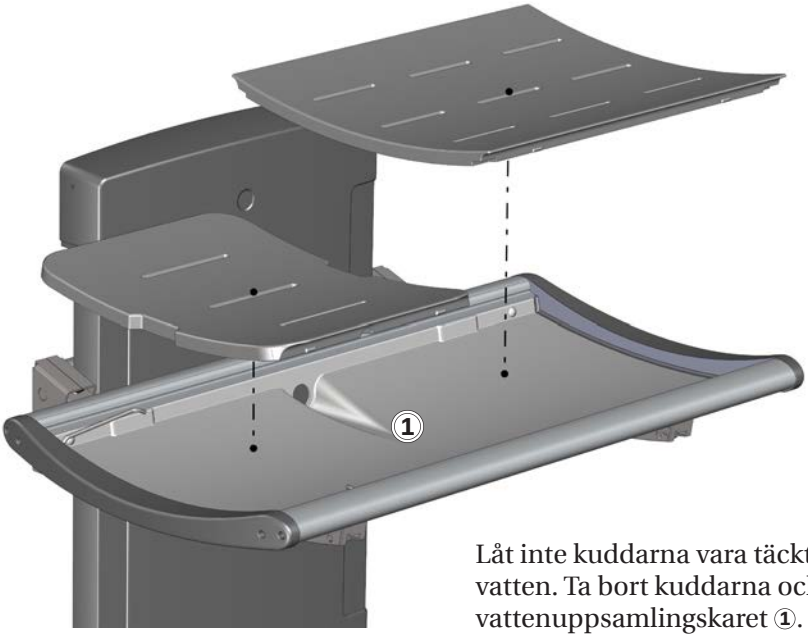

Låt inte kuddarna vara täckta med vatten. Ta bort kuddarna och torka vattenuppsamlingskaret ①.

VIKTIGT

- Använd inte en autoklav eller någon annan typ av tryckkokare för rengöring.
- Undvik aggressiva rengöringsmedel som innehåller syror eller klorid.
- Spruta aldrig med högtryckstvätt direkt på duschbritsen.
- Undvik användning av aggressiva, slipande, korrosiva eller kloridbaserade rengörings- eller desinficeringsprodukter.

Borttagning av kalkbeläggningar

I länder där kalkhalten i ledningsvattnet är hög kan det vara nödvändigt att ta bort kalkbeläggningar från aluminiumdelar med ett avkalkningsmedel, t.ex. ättiksyra. Torka därefter med en trasa som är blött med rent vatten. Testa först medlet på en yta som inte syns när britsen används.

Desinficering

När duschbritsen används för flera patienter är det viktigt att både rengöra och desinficera den mellan de olika patienterna.

⚠ VAR FÖRSIKTIG

Läs alltid materialsäkerhetsdatabladet (MSDS) och de medföljande anvisningarna till det aktuella rengörings-, desinficerings- eller avkalkningsmedlet avseende säker användning, spädning, sköljning, torkning, hantering och förvaring.

Underhåll

Den förväntade användningstiden för duschbritsen är 10 år, förutsatt att underhåll utförs enligt anvisningarna nedan:

Vi rekommenderar att du varje vecka kör motorerna till maxpositionerna genom att du först lyfter britsen till maxhöjd och sedan sänker den till sin lägsta position så att de interna delarna smörjs.

Vi rekommenderar att en kontrollinspektion utförs varje år.

Kontrollinspektion

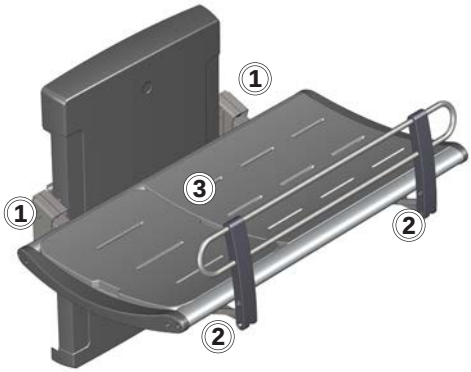

Kontrollinspektion sker enligt nedan schema:

- Kontrollera gångjärnen ① på britsen och på sänggrinden ②. Dra åt dem om det behövs.
- Kontrollera att kuddarna ③ inte är skadade och byt ut dem om det behövs.

- Kontrollera anslutningarna till det integrerade avloppet ④ och kontrollera och rengör vattenuppsamlaren.

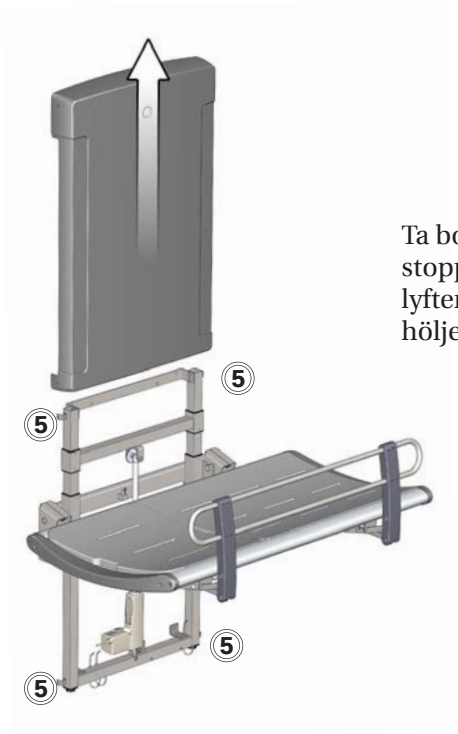

Ta bort de övre och undre stoppskruvarna ⑤ på höljet till lyftenheten och ta försiktigt bort höljet.

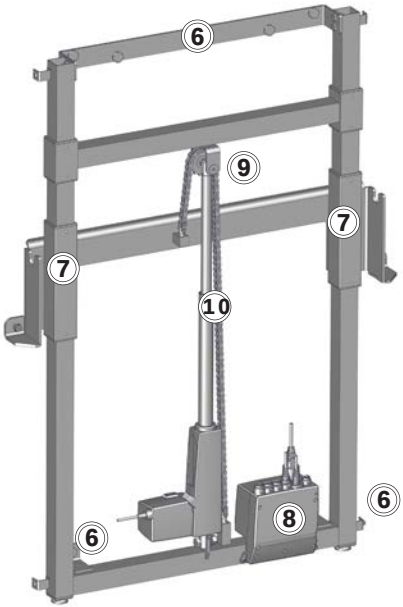

- Kontrollera väggfästena ⑥ och dra åt dem om det behövs.
- Smörj rörliga delar med WD40, framför allt glidskenorna ⑦.
- Kontrollera alla elektriska anslutningar på manöverdosan ⑧.
- Kontrollera om kedjehjulet ⑨ är slitet.
- Smörj in kedjan ⑩.
- Sätt tillbaka höljet till enheten och dra åt stoppskruvarna.

SV

Åtgärda fel

Symptom	Orsak	Åtgärd
Duschbritsen stannar inte kvar i upprätt läge.	En eller flera gascylindrar är defekta.	Kontakta Pressalit AB eller din lokala återförsäljare.
Produkten fungerar inte fastän manöverdosan används på rätt sätt.	Fel på strömförsörjningen.	Kontrollera att alla kablar och kontakter är oskadade och anslutna på rätt sätt. Kontakta Pressalit AB eller din lokala återförsäljare.
Vattnet flyter inte ut från vatten-uppsamlingskaret.	Justeringsskruvarna sitter för högt eller för lågt.	Justera justeringsskruvarna ①.
Det går hackigt när duschbritsen flvttas	Glidskenorna behöver smörias.	Smörj in glidskenorna enligt anvisningarna i “Underhåll”.

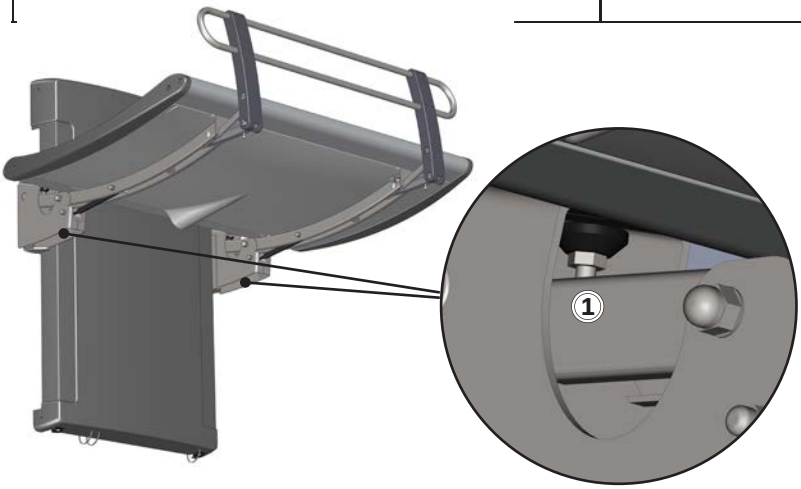

Kontakta Pressalit Care eller din återförsäljare om du inte kan åtgärda problemet. Försök inte reparera produkten själv eftersom det gör att garantin upphör att gälla.

Teknisk information

Max. belastning	200 kg
Material	Pulverlackat rostfritt stål Aluminium Plast Madrassyta: Polyuretanskum
Mått (bredd x längd)	R8513/16: 987 mm x 1 410 mm
	R8518/20: 987 mm x 1 910 mm
	R8533/34: 987 mm x 1 410 mm
	R8538/39: 987 mm x 1 910 mm
Vikt	R8513/16: 72,40 kg
	R8518/20: 77,60 kg
	R8533/34: 76,56 kg
	R8538/39: 82,35 kg

Specifikationer för strömförsörjning	
Max energiförbrukning	70 W
Spänning	Anslutning till elnätet: 230 V/120 V/100 V
Frekvens	50/60 Hz
Ström	3,7 A

Kassering och återvinning

Produkten innehåller material som går att återvinna. Det finns inga kända risker förknippade med kassering av produkten. Alla komponenter kan kasseras efter att de har rengjorts och desinficerats.

Vid kassering av produkten rekommenderar vi att den demonteras och att de olika delarna avfallssorteras för återvinning eller förbränning.

I följande tabell finns information om återvinning och hantering av produkten.

Komponenter som kan återvinnas	Material
Aluminium	Aluminium går teoretiskt sett att återvinna till 100 % utan att det förlorar några av sina naturliga egenskaper. Detta kräver endast 5 % av den energi som behövs för att tillverka primäraluminium. Kvaliteten på återvunnet aluminium är så hög att att det kan användas igen och igen, och detta gäller även för anodiserade produkter eftersom det anodiserade lagret är en naturlig del av aluminiumet.
Stål	Stål kan återvinnas genom att smältas ned och inkluderas som ett sekundärt material vid tillverkning av nytt stål.
PVC och polystyren	Hård PVC-plast mals ned och smälts om. Sortera som plastavfall.
Polyuretan	I likhet med andra plaster kan polyuretan återvinnas på två huvudsakliga sätt: mekanisk återvinning, där materialet återanvänds i polymerform, och kemisk återvinning där materialet delas upp i sina olika kemiska beståndsdelar.
Elektronik	De elektroniska komponenterna ska samlas in och sorteras som elektriskt avfall.

Innhold

Symboler brukt i denne brukerhåndboken 95
Spesifikke sikkerhetsforholdsregler 95
Generell sikkerhet 96
Produktetikett 97
Tiltenkt bruk 99
Krav til operatører 99
Krav til brukere 99
Krav til omgivelsene ved bruk 99
Montering og installasjon 100
Modeller 101
Bruksanvisning 102
Justering 103
Nakkestøtte 104
Rengjøring 105
Slik fjerner du kalkavleiringer 106
Desinfeksjon 106
Vedlikehold 107
Serviceinspeksjon 107
Feilsøking 109
Tekniske data 110
Avhending og gjenvinning 111

Symboler brukt i denne brukerhåndboken

De følgende symbolene brukes i denne brukerhåndboken og i den tilhørende dokumentasjonen som følger med produktet.

ADVARSEL

ADVARSEL indikerer en potensiell farlig situasjon som, hvis den ikke unngås, kan føre til død eller alvorlig personskade.

FORSIKTIG

FORSIKTIG angir en potensielt farlig situasjon som, hvis den ikke unngås, kan føre til mindre eller moderate personskader. Det kan også brukes for å advare mot feilaktig bruk.

VIKTIG

VIKTIG angir viktig informasjon om korrekt håndtering og bruk av produktet.

MERKNAD

MERKNAD indikerer forhold som ikke er relatert til personlig sikkerhet.

Advarsel om håndskade.

Advarsel om elektrisitet/ spenning.

Ikke-ioniserende stråling. Advarsel vedrørende elektromagnetisk kompatibilitet.

Spesifikke sikkerhetsforholdsregler

FORSIKTIG

- La aldri en person ligge på bordet uten tilsyn.
- Vær alltid forsiktig når en person flyttes på eller av bordet.

Generell sikkerhet

⚠ ADVARSEL

- Les og forstå brukerhåndboken fullstendig før bruk. Oppbevar brukerhåndboken nær enheten.
- Følg instruksjonene i denne brukerhåndboken for å unngå ulykker som kan føre til alvorlig personskade.
- Dette produktet skal aldri brukes eller håndteres på andre måter enn som beskrevet i denne brukerhåndboken. Dette kan redusere sikkerheten for deg og føre til skade på produktet.
- Sørg for at alle som skal montere eller bruke produktet og systemene, har all nødvendig informasjon og tilgang til denne brukerhåndboken.

⚠ FORSIKTIG

- Følg disse instruksjonene for å unngå at produktet skades eller ødelegges.
- Ikke utfør reparasjoner, demonterings- eller monteringsoperasjoner, utvidelser, justeringer eller modifikasjoner på dette produktet. Dette skal kun utføres av Pressalit eller personer som er autorisert av Pressalit.
- La aldri barn bruke dette produktet uten tilsyn. Produktet er ikke et leketøy.
- Bruk aldri produktet hvis det er defekt eller skadet. Bruk ikke et defekt produkt før det er blitt reparert.

MERKNAD

- Informasjonen i denne brukerhåndboken forutsetter at produktet er riktig montert i samsvar med våre monteringsinstruksjoner.
- Pressalit kan ikke holdes ansvarlig hvis produktet brukes på annen måte enn som beskrevet i veiledningen.
- Vi forbeholder oss retten til å foreta endringer i denne brukerhåndboken uten varsel.

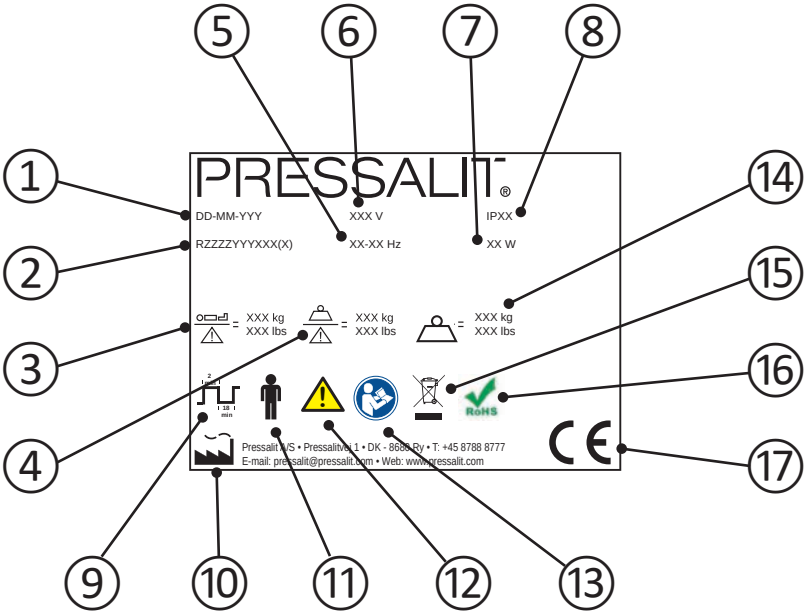

1. Produksjonsdato
2. Artikkelnummer
3. Maksimal brukervekt
4. Sikker arbeidsbelastning
5. Frekvens
6. Nettspenning

7	Maksimalt strømforbruk
8	IP-klasse
9	Driftssyklus. Motoren på høydejusterbare produkter kan brukes i maksimalt 2 minutter ved kontinuerlig drift, etterfulgt av en pause på 18 minutter.
10	Produsentens navn og adresse
11	Anvendt del Type B. Ved normal bruk vil en del av produktet nødvendigvis komme i fysisk kontakt med pasienten, for at produktets funksjon skal kunne utføres. Produktet overholder kravene i IEC 60601-1 angående beskyttelse mot elektrisk støt.
12	Se brukerhåndboken for viktig sikkerhetsinformasjon som advarsler og forholdsregler.
13	Se brukerhåndboken
14	Produktvekt
15	Skal ikke kastes sammen med usortert husholdningsavfall. Dette produktet skal samles inn separat og returneres til den relevante gjenvinningstjenesten.
16	Dette produktet inneholder ingen av de farlige substansene som nevnes i rådsdirektiv 2011/65/EF om RoHS.
17	Dette produktet er CE-merket i samsvar med EU-direktivet om medisinsk utstyr 93/42/EØF, inkludert tilleggene til direktiv 2007/47/EØF. Det overholder også alle relevante krav i rådsdirektiv 2006/42/EF (fra 17. mai 2006) om maskiner, og rådsdirektiv 2011/65/EF (fra 8. juni 2011) om RoHS. Du finner en samsvarserklæring på www.pressalitcare.com.

Plassering av produktetikett ①.

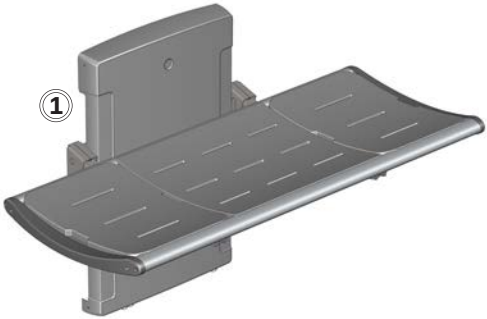

Tiltenkt bruk

Dette produktet skal brukes til å dusje/bade en person som ikke kan stå eller sitte. Personen skal ligge horisontalt på bordet.

Krav til operatører

Produktet skal brukes av kvalifisert pleiepersonell som er opplært i vask av pasienter.

Krav til brukere

Produktet kan brukes av alle – voksne, barn, unge, eldre – som veier **maksimalt 200 kg.**

Krav til omgivelsene ved bruk

For bruk innendørs i våtrom, som bad eller vaskerom. Produktet kan brukes ved romtemperatur, som en frittstående installasjon, i private hjem, på pleiehjem og sykehus under normale driftsforhold.

MERKNAD

Hvis produktet installeres i omgivelser med høyt salt- eller kloridinnhold, reduseres garantien for dusjstellebordet fra 3 år til 1 år.

Salt og klorid kan føre til korrosjon på produktets komponenter og vil føre til redusert produktlevetid. Skaden kan eventuelt reduseres ved å skylle produktet med vann fra springen daglig.

Montering og installasjon

Se monteringsanvisningene som følger med produktet, for informasjon om montering og installasjon.

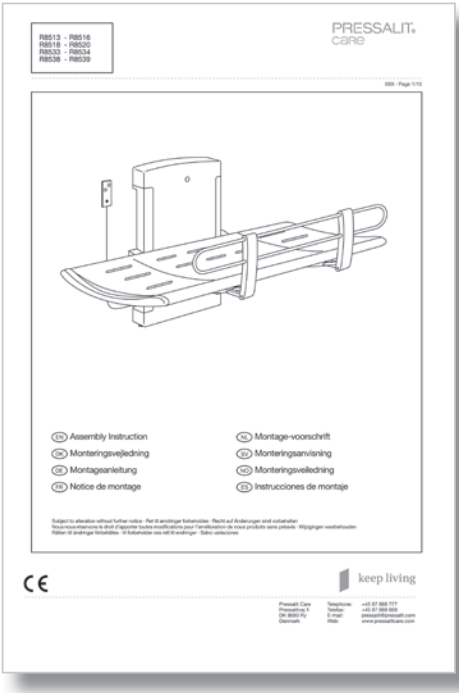

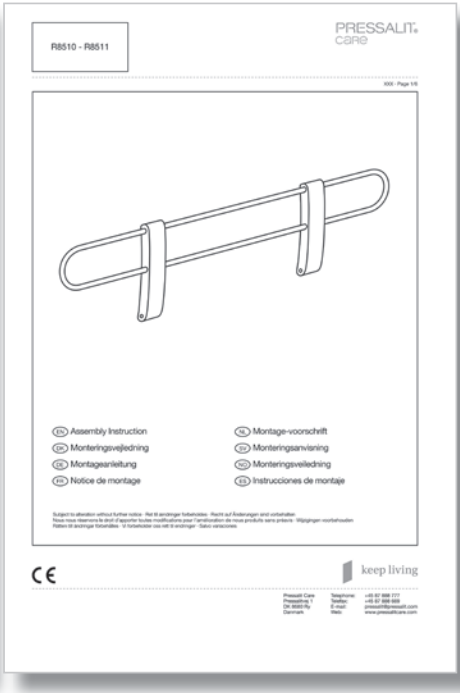

no

Modeller

Dusjstellebordet finnes i fire modeller, og sengehesten finnes i to modeller.

R8513

R8518

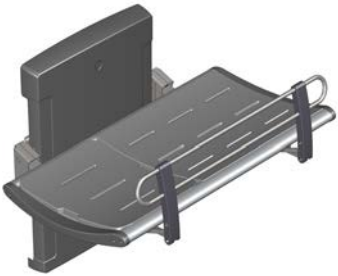

R8533

R8538

R8510

R8511

Bruksanvisning

Støtt bordet med hånden eller kroppen når det slås opp eller ned, for å unngå risiko for skade.

De innebygde gassylindrene gjør det enkelt å slå opp bordet mot veggen igjen etter bruk.

Vær forsiktig for å unngå håndskade når hendene er i nærheten av lukkemekanismene ①.

Slik trekker du opp sikkerhetsskinnen (tilleggsutstyr):
Skyv sikkerhetsskinnen (nedfelt under bordet) nedover for å løse den ut. Sikkerhetsskinnen vil deretter komme opp av seg selv når den løses ut, og den kan deretter låses i posisjon.

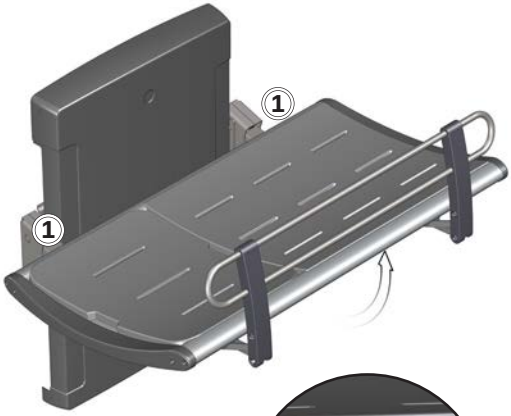

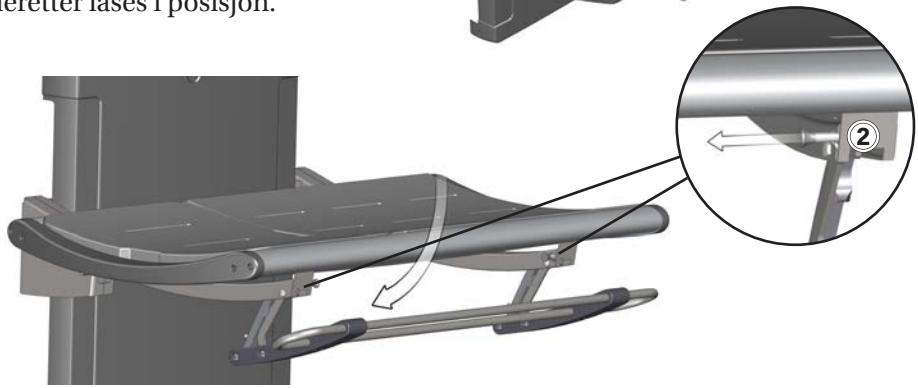

no

Slik slår du sammen sikkerhetsskinnen:
Frigjør de to låsene ② samtidig som du lener deg litt på sikkerhetsskinnen. Sikkerhetsskinnen kan nå skyves tilbake under bordet og låses fast

Justering

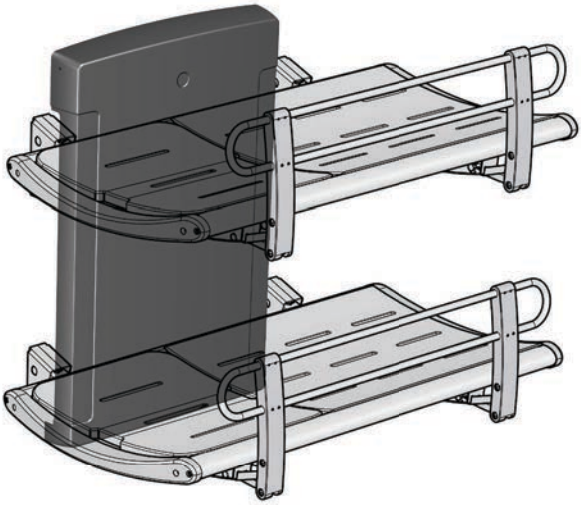

Når bordet er montert i riktig høyde (anbefalt monteringshøyde er 868 mm over gulvet), kan det justeres mellom 300 og 1000 mm over gulvet.

Høydejusteringen kontrolleres med den kablede fjernkontrollenheten.

Trykk på Opp-knappen ① og hold den nede for å heve bordet, og trykk på Ned-knappen ② og hold den nede for å senke bordet.

Nakkestøtte

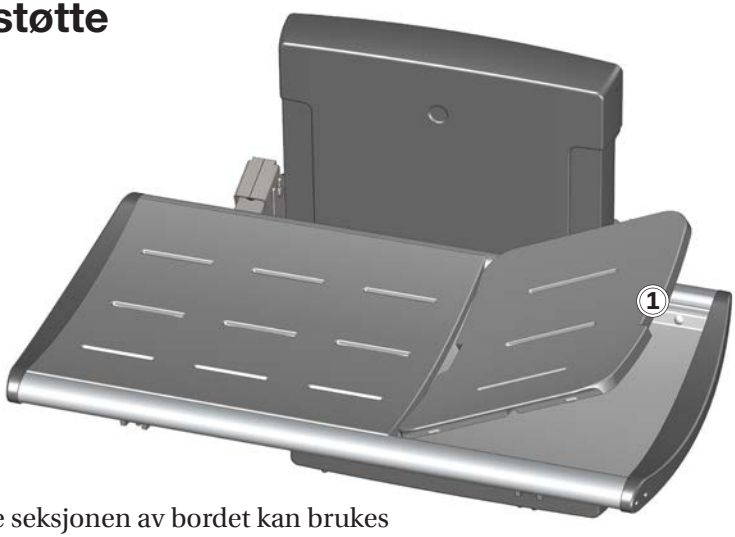

Den minste seksjonen av bordet kan brukes som nakkestøtte for økt komfort.
Løft opp seksjonen ved å ta tak i grepet ①.

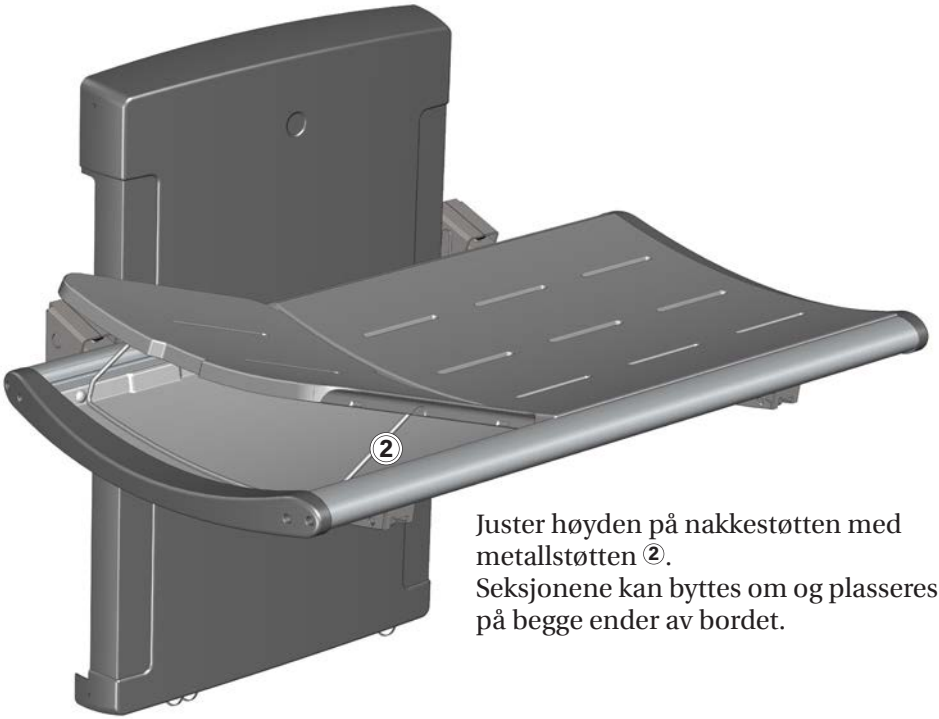

Juster høyden på nakkestøtten med metallstøtten ②.
Seksjonene kan byttes om og plasseres på begge ender av bordet.

no

Rengjøring

Rengjør dusjstellebordet etter hver bruk. Bruk vanlig såpevann. Skyll med rent vann og tørk med en myk klut.

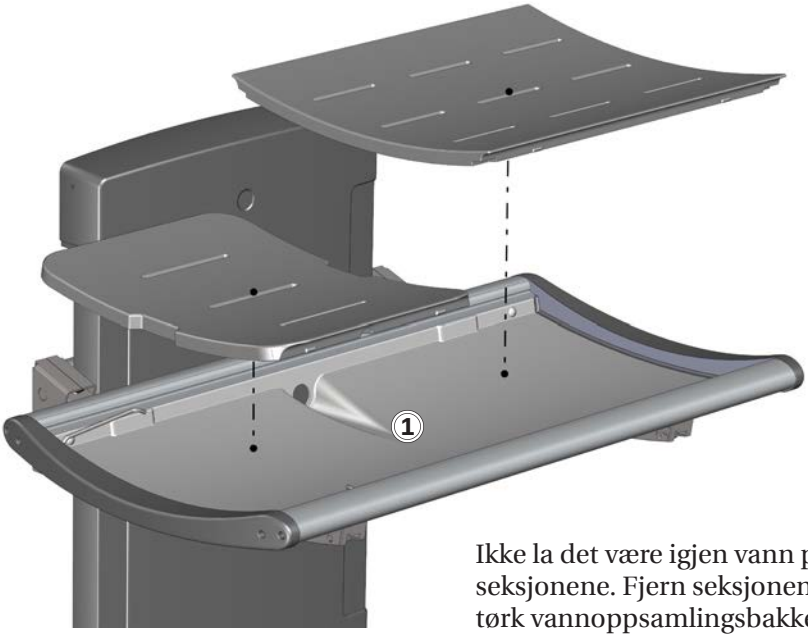

Ikke la det være igjen vann på seksjonene. Fjern seksjonene og tørk vannoppsamlingsbakken ①.

VIKTIG

- Ikke bruk autoklavering eller annen type damprengjøring.
- Unngå sterke rengjøringsmidler som inneholder syre eller klorid.
- Spray aldri dusjstellebordet direkte med en høytrykksspyler.
- Unngå bruk av sterke, skurende, korroderende eller kloridbaserte rengjørings- eller desinfeksjonsprodukter.

Slik fjerner du kalkavleiringer

Fjern kalkavleiringer fra aluminiumdeler ved å bruke 3 deler 30 % husholdningseddik til 7 deler vann, og tørk deretter av delene med en klut vridd opp i rent vann.

I land der det er mye kalk i vannet, kan det være nødvendig å fjerne kalkavleiringer fra aluminiumdeler ved å bruke et kalkfjerningsmiddel som eddiksyre. Test dette først på et område som ikke er synlig når bordet er i bruk.

Desinfeksjon

Hvis dusjstellebordet skal brukes på flere pasienter, må det både rengjøres og desinfiseres mellom hver pasient for å hindre risiko for kryssinfeksjon.

⚠ FORSIKTIG

Les alltid produktdatabladet (MSDS) og instruksjonene som følger med rengjørings-, desinfeksjons- eller kalkfjerningsmiddelet, og følg instruksjonene for sikker bruk, fortynning, skylling, tørking, håndtering og oppbevaring av middelet.

Vedlikehold

Forventet levetid for dusjstellebordet er 10 år, forutsatt at det vedlikeholdes som beskrevet nedenfor:

Det anbefales å kjøre motorene til maksimal posisjon ukentlig ved å heve produktet til full høyde og deretter senke det til laveste posisjon, slik at de innvendige delene smøres.

Det anbefales å utføre en serviceinspeksjon én gang i året.

Serviceinspeksjon

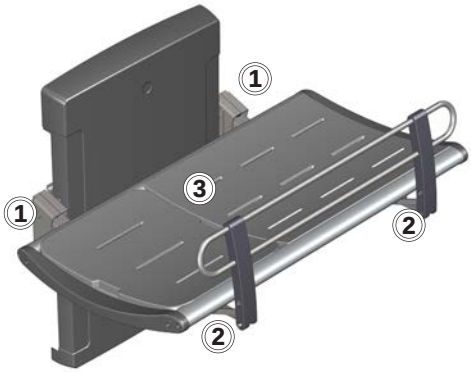

- Kontroller hengslene ① på bordet og sengehesten ②. Stram til om nødvendig.
- Kontroller seksjonene ③ for skade, og skift dem ut om nødvendig.

- Sjekk koblingene til avløpsslangen ④, og sjekk og rengjør vannlåsen (hvis montert).

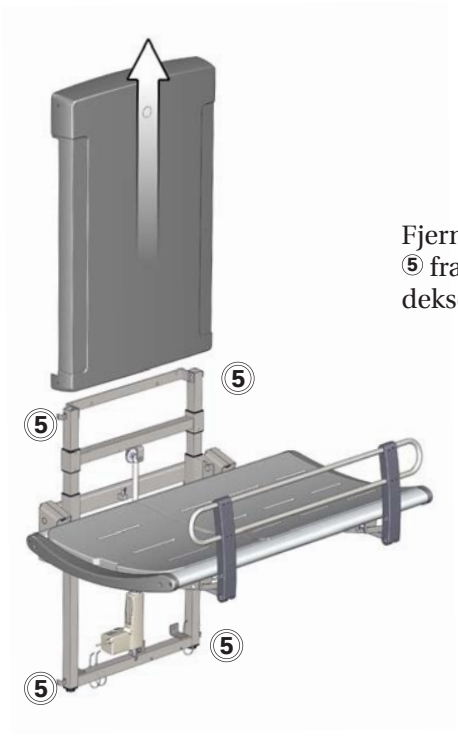

Fjern de øvre og nedre festeskruene ⑤ fra løfteenhetens deksel og fjern dekselet forsiktig.

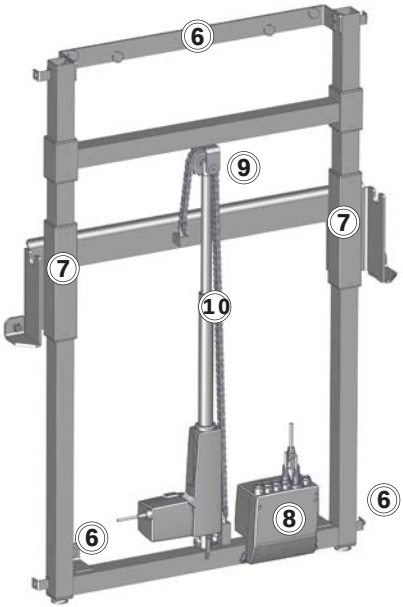

- Sjekk veggbrakettene ⑥ og stram dem ved behov.
- Smør bevegelige deler med WD40, spesielt glidebrakettene ⑦.
- Sjekk alle elektriske koblinger til kontrollboksen ⑧.
- Sjekk kjedehjulet ⑨ for slitasje.
- Smør kjedet ⑩.
- Sett på plass dekselet igjen, og stram til festskruene.

Feilsøking

Symptom	Årsak	Tiltak
Dusjstellebordet holder seg ikke oppreist.	Én eller flere av gassylindrene er defekte.	Kontakt Pressalit A/S eller din lokale forhandler.
Produktet fungerer ikke, selv om fjernkontrollen brukes riktig.	Feil på strømforsyningen.	Sjekk at alle ledninger og plugger er intakte og riktig tilkoblet. Kontakt Pressalit A/S eller din lokale forhandler.
Vannet renner ikke ut av vann-oppsamlingsbakken.	Justeringsskruene er for stramme eller for slakke.	Juster justeringsskruene ①.
Dusjstellebordet heves og senkes ujevnt.	Glidebrakettene er ikke tilstrekkelig smurt.	Smør glidebrakettene som beskrevet i “Vedlikehold”.

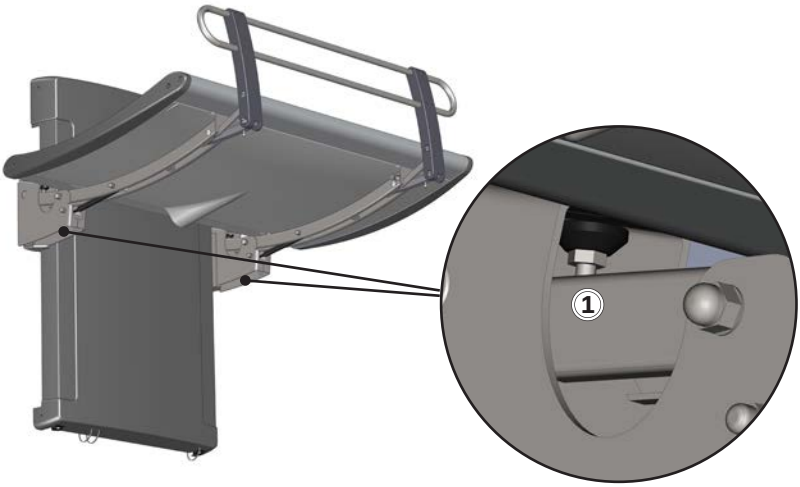

Kontakt Pressalit Care eller forhandleren hvis problemet vedvarer. Ikke prøv å reparere produktet selv, da dette vil gjøre garantien ugyldig.

Tekniske data

Maks. last	200 kg
Materialer	Pulverlakkert rustfritt stål Aluminium Plast Madrassens overflate: Polyuretanskum
Dimensjoner (bredde x lengde)	R8513/16: 987 mm x 1410 mm
	R8518/20: 987 mm x 1910 mm
	R8533/34: 987 mm x 1410 mm
	R8538/39: 987 mm x 1910 mm
Vekt	R8513/16: 72,40 kg
	R8518/20: 77,60 kg
	R8533/34: 76,56 kg
	R8538/39: 82,35 kg

Strømspesifikasjoner	
Maks. strømforbruk	70 W
Spenning	Nettstrømtilkobling: 230V/120V/100V
Frekvens	50/60 Hz
Strøm	3,7 A

Avhending og gjenvinning

Enheten inneholder materiale som kan gjenvinnes. Det er ingen kjente farer eller risikoer forbundet med avhending av produktet. Alle komponenter kan kasseres når de er blitt rengjort og desinfisert.

Når produktet avhendes, anbefaler vi at det demonteres og sorteres i ulike avfallsgrupper for gjenvinning eller forbrenning.

Den følgende tabellen gir informasjon om gjenvinning og håndtering av produktet.

Komponenter som kan gjenvinnes	Materiale
Aluminium	Aluminium er teoretisk sett 100 % gjenvinnbart uten tap av naturlige egenskaper. Dette krever kun 5 % av den energien som forbrukes ved produksjon av primæraluminium. Kvaliteten på gjenvunnet aluminium er så høy at det kan brukes igjen og igjen, selv om det gjelder anodiserte produkter, siden det anodiserte laget er en naturlig del av aluminium.
Stål	Stål kan gjenvinnes ved at det omsmeltes og inkluderes som et sekundærmateriale ved produksjon av nytt stål.
PVC og polystyren	Hard PVC er granulert og omsmeltet. Bruk plastsorterings- og -gjenvinningssystemer hvis slike finnes tilgjengelig lokalt. Hvis ikke, kan plasten brennes, noe som genererer ny energi som for eksempel kan brukes ved kombinert varme- og kraftproduksjon.
Polyuretan	I likhet med andre plastmaterialer kan polyuretan gjenvinnes på to måter: mekanisk gjenvinning, der materialet brukes på nytt i sin polymerform, og ved kjemisk gjenvinning, der materialet tilbakeføres til sine ulike kjemiske bestanddeler.
Elektronikk	De elektroniske komponentene skal samles inn separat og returneres til den relevante gjenvinningstjenesten.

Contenido

Símbolos utilizados en este manual 113
Seguridad específica 113
Seguridad general 114
Etiqueta del producto 115
Uso previsto 117
Perfil de operador previsto 117
Perfil de usuario previsto 117
Entorno de trabajo 117
Montaje e instalación 118
Versiones 119
Instrucciones de funcionamiento 120
Ajuste 121
Reposacabezas 122
Limpieza 123
Para eliminar los restos de cal 124
Desinfección 124
Mantenimiento 125
Inspección de servicio 125
Solución de problemas 127
Datos técnicos 128
Eliminación y reciclaje 129

Símbolos utilizados en este manual

Los símbolos siguientes se utilizan en el presente manual y en la documentación complementaria suministrada con el producto.

⚠ ADVERTENCIA

ADVERTENCIA indica una posible situación de peligro que, de no evitarse, podría provocar la muerte o lesiones graves.

⚠ ATENCIÓN

ATENCIÓN indica una posible situación de peligro que, de no evitarse, podría provocar lesiones leves o moderadas. También puede utilizarse para advertir de prácticas inseguras.

IMPORTANTE

IMPORTANTE indica información importante sobre la manipulación y la utilización del producto.

AVISO

AVISO se utiliza para hacer referencia a prácticas no relacionadas con la seguridad personal.

Advertencia de posibles lesiones en las manos.

Advertencia de tensiones/corrientes eléctricas.

Radiación no ionizante. Advertencia de compatibilidad electromagnética.

Seguridad específica

⚠ ATENCIÓN

- No deje nunca a una persona en la camilla sin supervisión.
- Extreme siempre la precaución a la hora de trasladar a una persona a la camilla o de bajarla.

Seguridad general

⚠ ADVERTENCIA

- Lea todo el manual y asegúrese de entenderlo antes de cualquier uso. Mantenga el manual cerca de la unidad.
- Siga las indicaciones del manual para evitar accidentes que podrían ocasionar daños personales graves.
- No utilice ni manipule nunca el producto de forma distinta a como se especifica en el manual, ya que podría resultar peligroso y provocar daños en el producto.
- Asegúrese de que las personas que vayan a instalar o utilizar el producto y sus sistemas pueden acceder a este manual y disponen de la información necesaria.

⚠ ATENCIÓN

- Siga estas instrucciones para evitar dañar o destruir el producto.
- No lleve a cabo reparaciones ni operaciones de montaje y desmontaje, no instale extensiones ni reajuste o modifique el producto. Todas estas operaciones deben ser realizadas solamente por Pressalit o personas autorizadas por Pressalit.
- No deje nunca que los niños manipulen el producto sin supervisión. El producto no ha sido diseñado para el juego.
- No utilice nunca el producto si está defectuoso o dañado. No utilice nunca un producto defectuoso hasta que haya sido reparado.

AVISO

- La información contenida en este manual se basa en el ajuste correcto del producto según nuestras instrucciones de montaje.
- Pressalit no se hace responsable de la utilización del producto de manera diferente a la descrita en la guía.
- Nos reservamos el derecho de modificar este manual sin previo aviso.

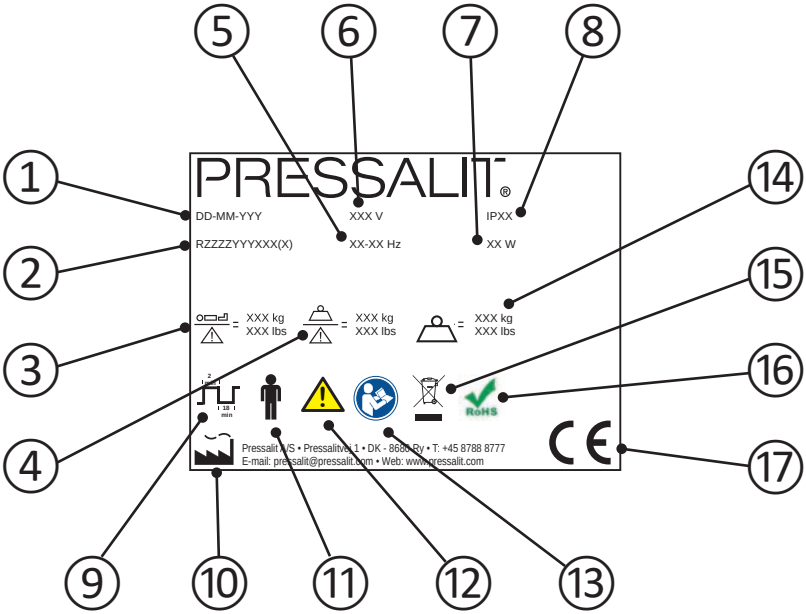

1. Fecha de fabricación
2. Número de artículo
3. Peso máximo del usuario
4. Capacidad de carga
5. Frecuencia
6. Voltaje

7	Consumo máximo de energía
8	Clase IP
9	Ciclo de trabajo. El motor de los productos regulables en altura puede utilizarse durante un máximo de 2 minutos de funcionamiento continuo, tras lo cual deberá dejarse 18 minutos en reposo.
10	Nombre y dirección del fabricante
11	Pieza aplicada de tipo B. Parte del producto entra en contacto físico con el paciente durante su uso normal. El producto cumple los requisitos de la normativa IEC 60601-1 para garantizar la protección frente a descargas eléctricas.
12	Consulte el manual de uso para conocer la información de precaución importante como las advertencias y las precauciones.
13	Consulte el manual de uso
14	Indicación de peso
15	No deseche el producto como residuo urbano no seleccionado. El producto debería recogerse por separado y ser trasladado al centro de reciclaje designado.
16	Este producto no contiene sustancias peligrosas mencionadas en la Directiva 2011/65/CE del Consejo sobre RoHS.
17	Este producto cuenta con marcado CE de conformidad con la Directiva de productos sanitarios 93/42/CEE, incluidas las modificaciones incorporadas en la directiva 2007/47/CEE. También cumple con todos los requisitos de la Directiva 2006/42/CE del Consejo (del 17 de mayo de 2006) sobre maquinaria y con la Directiva 2011/65/CE del Consejo (del 8 de junio de 2011) sobre RoHS. Puede encontrar la declaración de conformidad en www.pressalitcare.com.

Ubicación de la etiqueta del producto ①.

Uso previsto

Este producto se ha diseñado pa
mantenerse en pie o sentarse. La persona permanece horizontal en la camilla.

Perfil de operador previsto

El producto debe utilizarlo únicamente personal formado en asistencia sanitaria y en el aseo asistencial.

Perfil de usuario previsto

El producto puede ser utilizado con cualquier persona (adultos, niños, jóvenes, ancianos) cuyo peso no supere la **carga máxima de 200 kg.**

Entorno de trabajo

Para uso en interiores de ambientes húmedos tales como baños o zonas de aseo. El producto está diseñado para ser utilizado a temperatura ambiente en entornos independientes, casas privadas, centros de cuidado para personas mayores y hospitales en condiciones de trabajo normales.

AVISO

Si el producto se instala en un ambiente salino o con mucho cloruro, la garantía de la camilla de ducha se reducirá de los 3 años normales a 1 año.

La sal y el cloruro tienen un efecto corrosivo sobre los componentes del producto que reduce la expectativa de vida del producto. Sin embargo, los efectos nocivos pueden mitigarse si el producto se limpia diariamente con agua corriente.

Montaje e instalación

Para el montaje y la instalación, consulte las instrucciones de montaje suministradas con el producto.

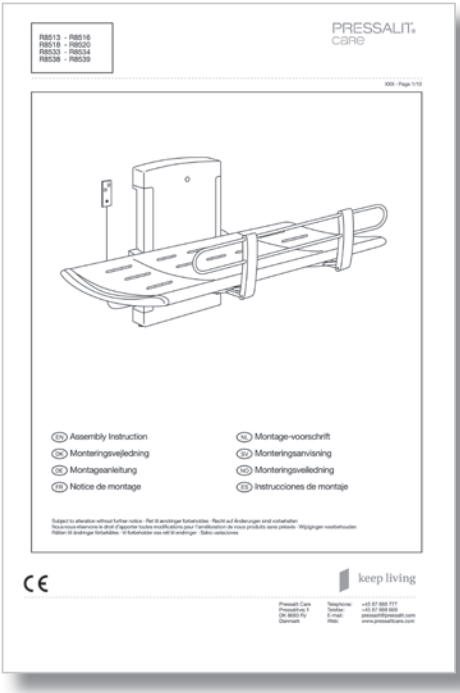

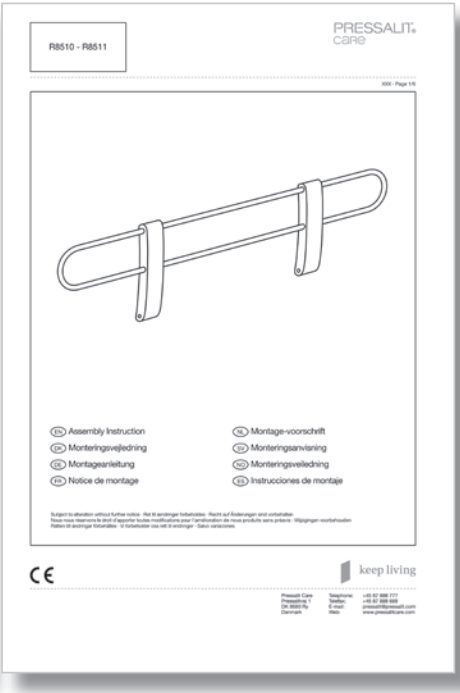

Versiones

Existen cuatro versiones de la camilla de ducha y dos de la barra de seguridad.

R8513

R8518

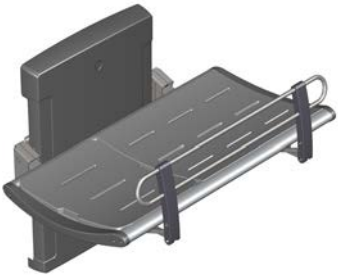

R8533

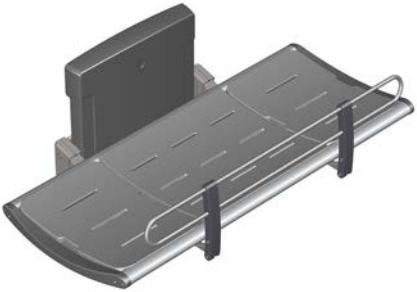

R8538

R8510

R8511

Instrucciones de funcionamiento

Sujete la camilla con la mano o el cuerpo cuando la pliegue hacia arriba y hacia abajo para evitar daños.

Los cilindros de gas integrados facilitan el plegado de la camilla hacia la pared después de su uso.

Extreme la precaución para evitar lesionarse las manos alrededor de los cierres mecánicos ①.

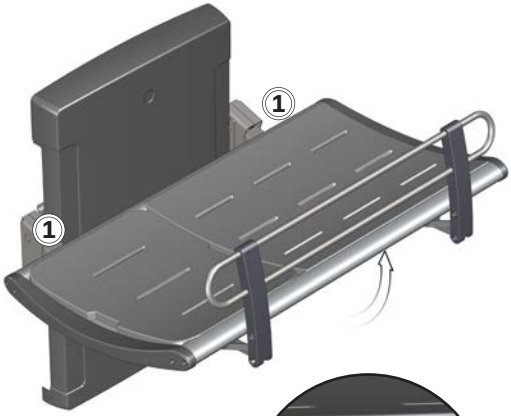

Para levantar la barra de seguridad (opcional):
Presione hacia abajo la barra de seguridad (plegada debajo de la camilla) para desbloquearla. A continuación, la barra de seguridad se elevará de forma automática al desbloquearse y se podrá bloquear en la posición deseada.

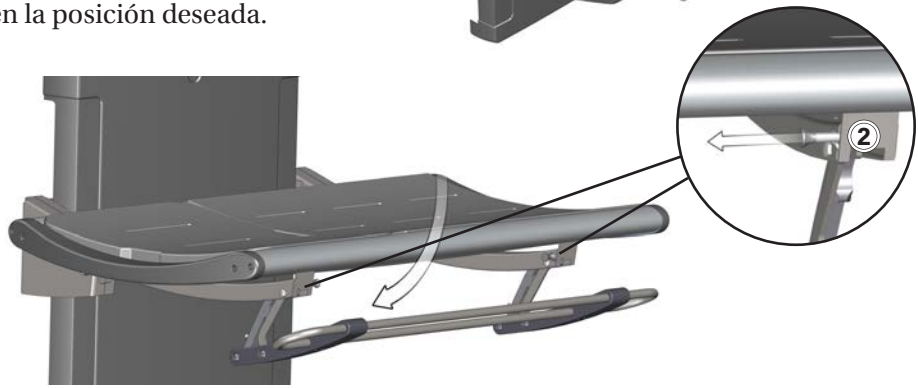

es **Para bajar la barra de seguridad:**
Desbloquee los dos seguros ② simultáneamente mientras se apoya levemente en la barra de seguridad. La barra de seguridad se puede colocar de nuevo debajo de la camilla y bloquear en su sitio.

Ajuste

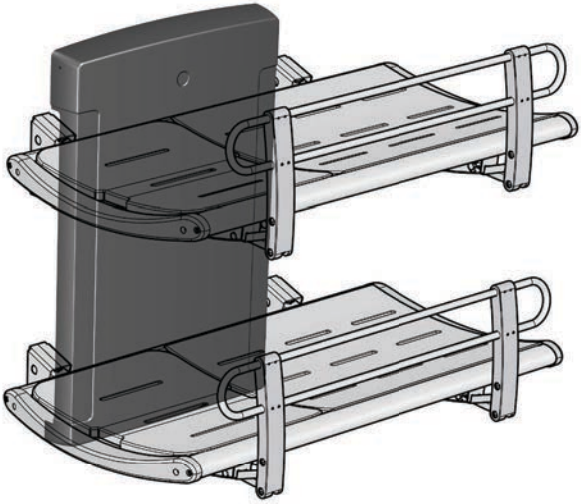

Si la camilla se instala a la altura correcta (la altura de instalación recomendada es de 868 mm sobre el nivel del suelo), se puede ajustar entre 300 y 1.000 mm sobre el nivel del suelo.

El ajuste de la altura se controla remotamente con una unidad de control remoto con cable.

Pulse y mantenga pulsado el botón de subida ① para subir la camilla o el botón de bajada ② para bajarla.

Reposacabezas

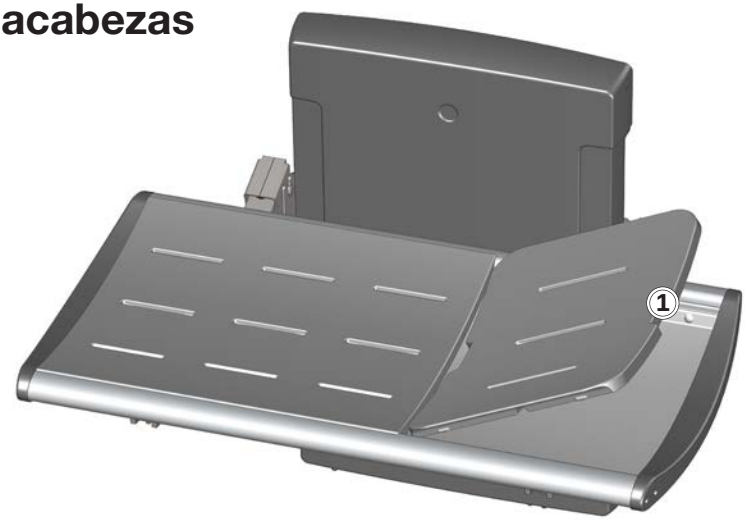

La pequeña plataforma situada en el extremo puede utilizarse como reposacabezas para mayor comodidad. Utilice la muesca de agarre ① para levantar la plataforma.

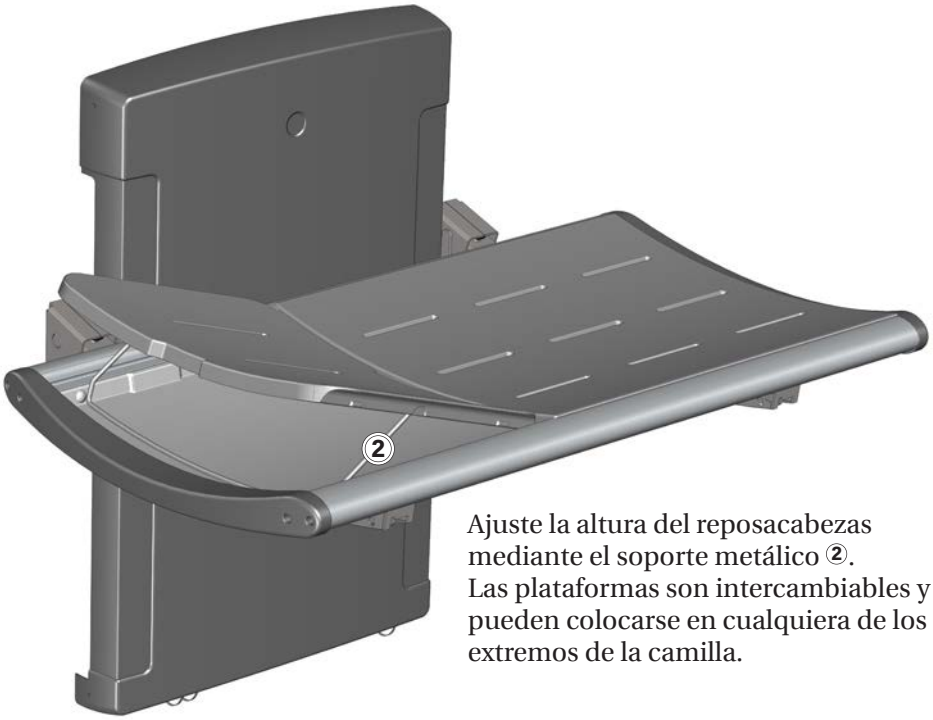

Ajuste la altura del reposacabezas mediante el soporte metálico ②. Las plataformas son intercambiables y pueden colocarse en cualquiera de los extremos de la camilla.

es

Limpieza

Limpie la camilla de ducha después de cada uso. Utilice agua jabonosa. Aclare con agua corriente y séquela con un paño suave.

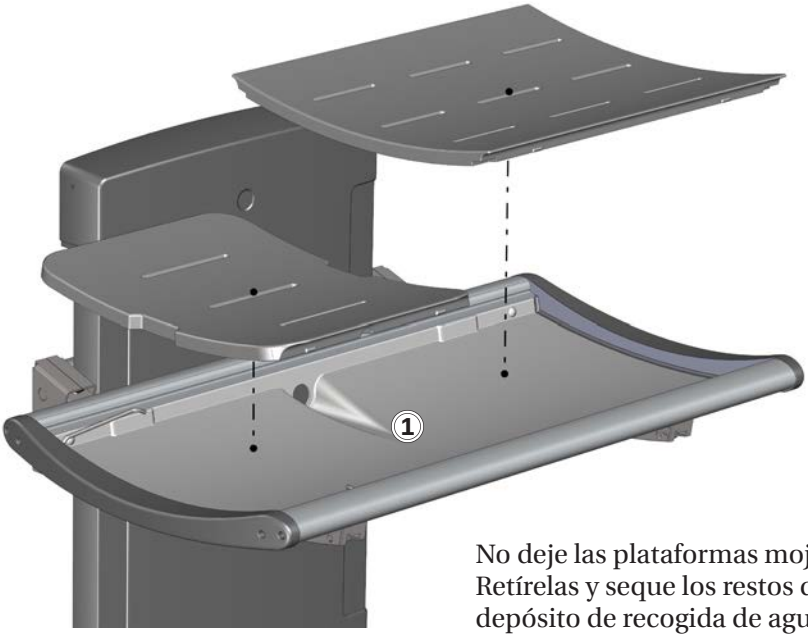

No deje las plataformas mojadas. Retírelas y seque los restos del depósito de recogida de agua ①.

IMPORTANTE

- No utilice sistemas de autoclave ni ningún otro tipo de limpieza a vapor.
- Evite los agentes limpiadores agresivos que contengan ácidos o cloruros.
- Nunca pulverice la camilla de ducha directamente con limpiadores de alta presión.
- Evite el uso de productos de limpieza o desinfectantes agresivos, abrasivos, corrosivos o que contengan cloruro.

Para eliminar los restos de cal

Para eliminar las marcas de cal de los componentes de aluminio, utilice una solución de 3 partes de vinagre de cocina al 30% y 7 partes de agua y luego seque los componentes con un paño bien escurrido en agua limpia.

En países con unos niveles relativamente altos de cal en el suministro de agua, puede ser necesario eliminar los depósitos de cal de las piezas de aluminio mediante agentes descalcificadores como el ácido acético. Pruebe primero en una zona no visible mientras utiliza la camilla.

Desinfección

Si la camilla de ducha se utiliza para varios pacientes, es necesario limpiarla y desinfectarla entre los usos con cada paciente para evitar el riesgo de infecciones cruzadas.

⚠ ATENCIÓN

Lea siempre las hojas de datos de seguridad (MSDS) y las instrucciones suministradas de limpieza, desinfección o del agente descalcificador y siga las instrucciones de uso seguro, dilución, aclarado, secado, manipulación y almacenamiento del agente.

Mantenimiento

La vida útil esperada de la camilla de ducha es de 10 años, siempre y cuando se realice su mantenimiento tal y como se describe a continuación:

Se recomienda hacer funcionar los motores del producto hasta las posiciones máximas una vez a la semana; para hacerlo, eleve el producto hasta su altura máxima y luego bájelo hasta la posición más baja de forma que se lubriquen los componentes internos.

Se recomienda realizar una inspección de servicio anual.

Inspección de servicio

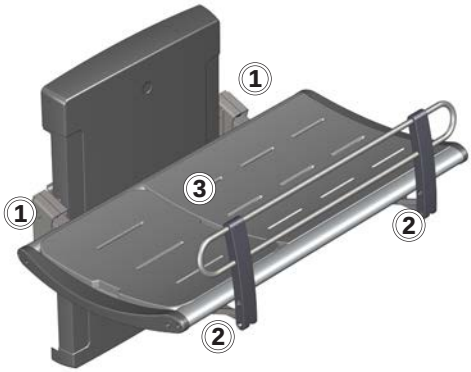

- Revise las bisagras ① de la camilla y la barra de seguridad ② . Ajústelas si es preciso.
- Compruebe que las plataformas ③ no estén dañadas y sustitúyalas si es necesario.

- Revise la conexión de la tubería de drenaje ④ y revise y limpie el colector de agua (si está instalado).

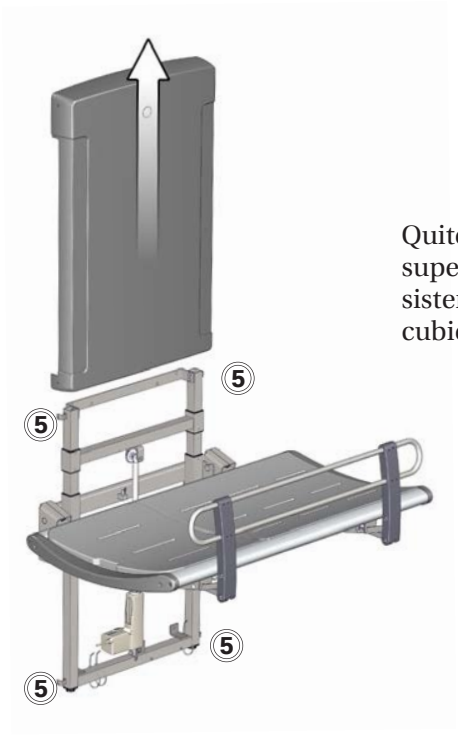

Quite los tornillos de fijación superiores e inferiores ⑤ del sistema de elevación y retire la cubierta.

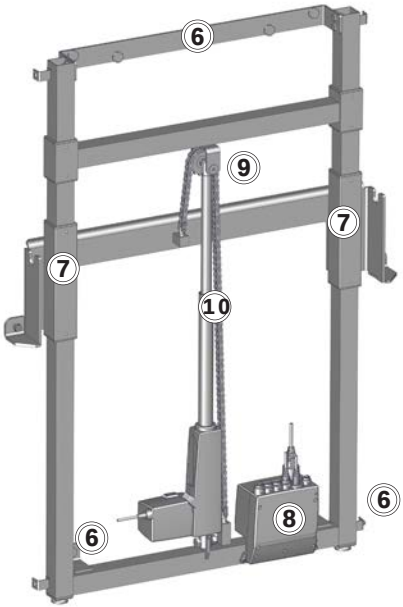

- Compruebe la fijación de montaje a la pared ⑥ y asegúrela si es necesario.
- Lubrique las piezas móviles con WD40, sobre todo los soportes deslizables ⑦.
- Revise las conexiones eléctricas de la caja de control ⑧.
- Revise la rueda dentada ⑨ para detectar signos de desgaste.
- Lubrique la cadena ⑩.
- Vuelva a colocar la cubierta y sujétela con los tornillos de fijación.

Solución de problemas

Síntoma	Causa	Acción
La camilla de ducha no se mantiene en posición vertical.	Hay uno o más cilindros de gas defectuosos.	Póngase en contacto con Pressalit A/S o su distribuidor local.
El producto no funciona a pesar de que el control remoto se utiliza correctamente.	Error del suministro de corriente.	Compruebe que todos los cables y enchufes estén en buen estado y conectados correctamente. Póngase en contacto con Pressalit A/S o su distribuidor local.
El agua se queda estancada en el depósito de recogida de agua.	Los tornillos de ajuste están demasiado altos o bajos.	Ajuste los tornillos de ajuste ①.
La camilla de ducha sube y baja de forma irregular.	Los soportes deslizables no están bien lubricados.	Lubrique los soportes deslizables como se describe en el apartado “Mantenimiento”.

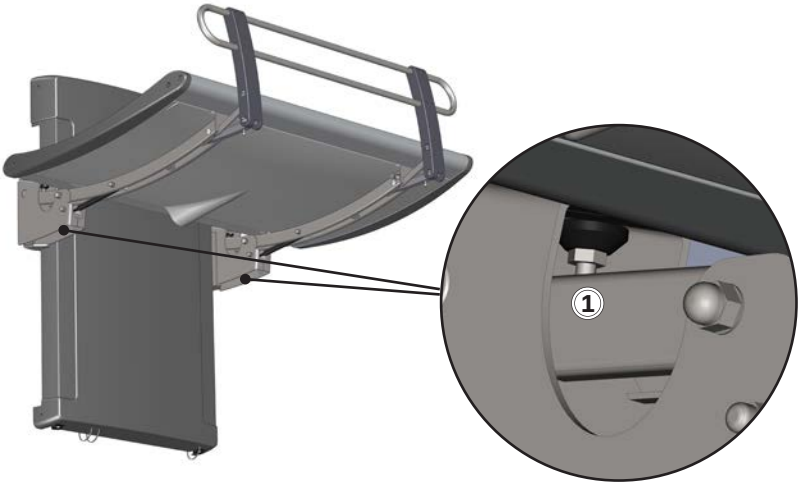

Póngase en contacto con Pressalit Care o su distribuidor si no logra solucionar el problema. No intente reparar el producto usted mismo, ya que anularía la garantía.

Datos técnicos

Carga máxima	200 kg
Materiales	Acero inoxidable lacado en polvo Aluminio Plásticos Superficie del colchón: espuma de poliuretano
Dimensiones (ancho x largo)	R8513/16: 987 mm x 1.410 mm
	R8518/20: 987 mm x 1.910 mm
	R8533/34: 987 mm x 1.410 mm
	R8538/39: 987 mm x 1.910 mm
Peso	R8513/16: 72,40 kg
	R8518/20: 77,60 kg
	R8533/34: 76,56 kg
	R8538/39: 82,35 kg

Especificaciones de alimentación	
Consumo máximo	70 W
Voltaje	Conexión eléctrica: 230 V/120 V/100 V
Frecuencia	50/60 Hz
Corriente	3,7 A

Eliminación y reciclaje

La unidad contiene materiales reutilizables. No se conocen peligros o riesgos relacionados con la eliminación del producto. Todos los componentes pueden ser desechados una vez limpiados y desinfectados.

Para eliminar el producto, se recomienda desmontarlo y separar sus piezas en diferentes grupos de residuos para su reciclaje o combustión.

En la siguiente tabla encontrará información sobre el reciclaje y la gestión del producto.

Componentes reciclables	Material
Aluminio	Teóricamente, el aluminio es 100% reciclable sin perder sus propiedades naturales. Tan solo se requiere un 5% de la energía utilizada para producir el aluminio primario. La calidad del aluminio reciclado es tan alta que puede utilizarse de forma indefinida, incluso en productos anodizados, ya que la capa anodizada es parte natural del aluminio.
Acero	El acero puede reciclarse mediante refundido e incluirse en un material secundario para la producción de acero nuevo.
PVC y poliestireno	El PVC duro es granulado y refundido. Utilice los sistemas de clasificación y reciclaje disponibles localmente; si no los hubiera, la incineración de plástico tiene el beneficio añadido de generar energía, que puede utilizarse para la producción combinada de calor y energía.
Poliuretano	Al igual que otros plásticos, el poliuretano puede reciclarse de dos formas: reciclaje mecánico, que reutiliza el material en forma de polímero, y reciclaje químico, que reconstituye los diferentes elementos químicos del material.
Componentes electrónicos	Los componentes electrónicos deberían recogerse por separado y ser trasladados al centro de reciclaje designado.

目录

产品标签 148
本手册使用的标志 150
特殊安全要求 150
一般安全要求 151
用途 152
操作员说明 152
使用者说明 152
工作环境 152
组装与安装 153
型号 154
操作说明 155
调整 156
头部支撑 157
清洁 158
清除水垢 159
消毒 159
维护 160
维修检查 160
故障排解 162
技术参数 163
处理与回收 164

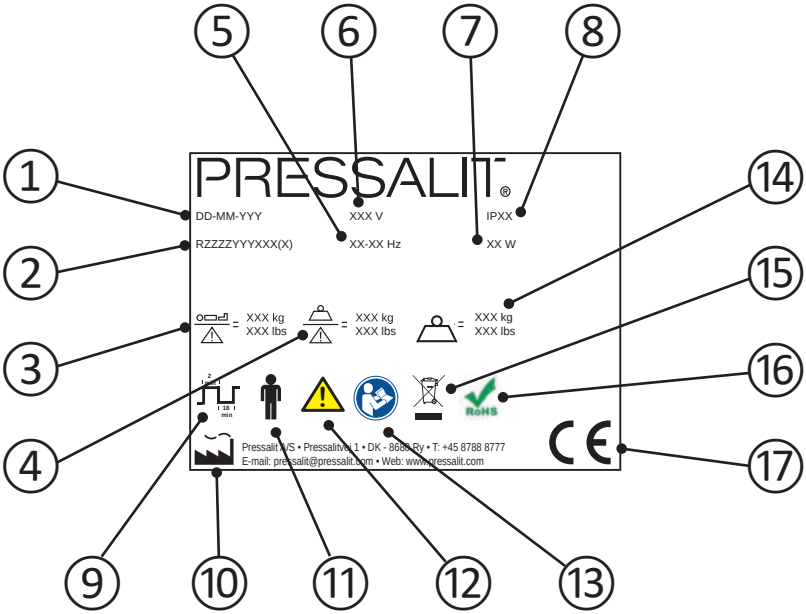

①	生产日期
②	货号
③	最大使用者体重
④	安全工作荷载
⑤	频率
⑥	电源电压

⑦	最大功耗
⑧	IP 等级
⑨	运行周期。对于可调整高度的产品，其电动机最多可连续运行 2 分钟，然后会停止 18 分钟
⑩	生产商名称和地址
⑪	B 类应用部件。产品部件在正常使用时需要与患者有身体接触，方可执行其功能。本产品符合 IEC 60601-1 要求，有防电击保护功能
⑫	请查阅使用手册，了解警告和注意事项等重要警示信息
⑬	请参考使用手册
⑭	产品重量
⑮	请勿按未分类生活垃圾处理。本产品应单被单独收集，然后送至指定的回收服务点
⑯	本产品不含欧盟 RoHS 指令 2011/65/EC 规定的任何有害物质
⑰	本产品根据欧洲医疗器材指令 93/42/EEC（包括修订指令 2007/47/EEC）加贴 CE 标志，并遵守欧盟机械指令 2006/42/EC（2006 年 5 月 17 日）和欧盟 RoHS 指令 2011/65/EC（2011 年 6 月 8 日）中的所有相关要求。如需符合性声明，请访问 www.pressalitcare.com。

本手册使用的标志

本手册和本产品随附的相关文件使用以下标志。

⚠警告

警告提醒使用者注意潜在危险状况，如果未能避开这种状况，可能导致人员死亡或严重伤害。

⚠小心

小心提醒使用者注意潜在危险状况，如果未能避开这种状况，可能导致轻度或中度伤害。该标志也可用于提醒不安全行为。

重要信息

重要信息提醒使用者注意操作和使用本产品的重要信息。

注意

注意用于提醒与人身安全无关的行为。

手部受伤警告。

电流/电压警告。

非电离辐射。电磁兼容性警告。

特殊安全要求

⚠小心

- 若无人看管，切勿让使用者躺在洗澡床上。
- 帮使用者上下洗澡床时，务必小心谨慎。

一般安全要求

⚠警告

- 使用前，请通读并理解本手册。将手册存放在设备附近。
- 按照本手册操作，避免发生造成严重人身伤害的意外。
- 使用或操作本产品时，切勿采用本手册并未介绍的其他方式，因为这会危及您的安全并损坏产品。
- 确保安装或使用本产品和其系统的人员均掌握必要信息并可查阅本手册。

⚠小心

- 请遵守相关说明，避免产品受损或损毁。
- 切勿维修、拆卸或组装、扩展、重新调整或改装本产品。这些操作必须由 Pressalit 或 Pressalit 授权的人士执行。
- 若无人看管，请不要让儿童操作本产品。本产品不适用于娱乐游戏。
- 产品如有缺陷或损坏，切勿使用。缺陷产品待修理后方可使用。

注意

- 本手册资料以按照组装说明正确安装本产品为基础。
- 如果以指南所述以外的方法使用本产品，Pressalit 概不负责。
- 我们保留修订本手册的权利，恕不另行通知。

产品标签位置 ①。

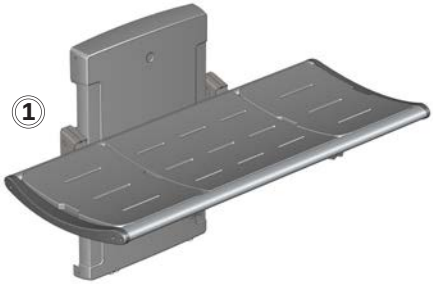

用途

本产品用于为无法站立或坐下的人士洗澡时使用。使用者水平躺在洗澡床上。

操作员说明

本产品由接受过健康护理培训，并经过训练可为他人进行洗澡护理的人员操作。

使用者说明

本产品可供体重不超过**最大荷载 200 公斤**的所有人群使用，包括成人、儿童、年青人、老人。

工作环境

在室内潮湿环境中使用，如浴室或盥洗室。本产品在室温下使用，可在独立环境、私人住所、疗养院和医院中在正常工作条件下运行。

注意

如果产品安装在盐分或氯化物含量较高的环境中，洗澡床保修期将从正常的 3 年减至 1 年。

盐分和氯化物对产品元件有腐蚀性，并会导致产品预期使用寿命缩短。然而，如果每天用自来水冲洗产品，损坏影响可以减小。

组装与安装

关于组装与安装，请参阅产品随附的组装说明。

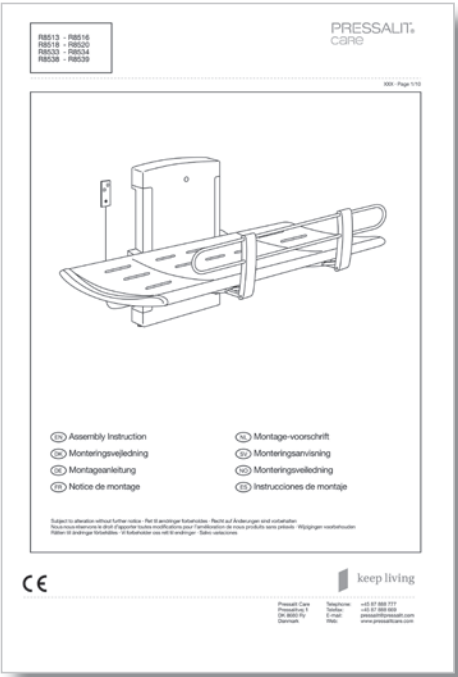

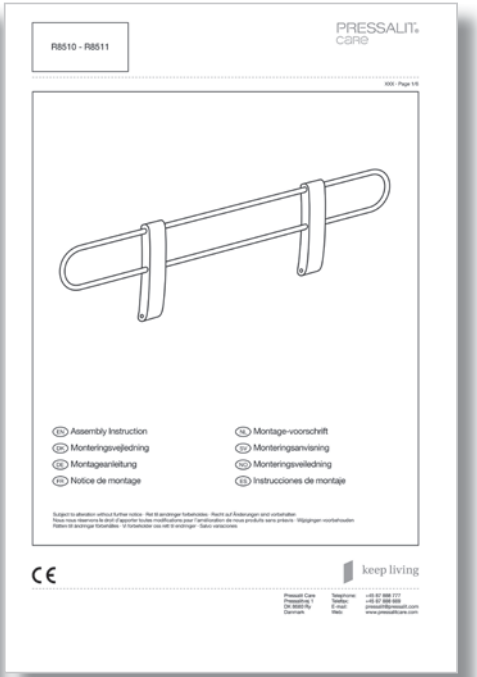

中文

型号

洗澡床有四种型号，安全护栏有两种型号。

R8513

R8518

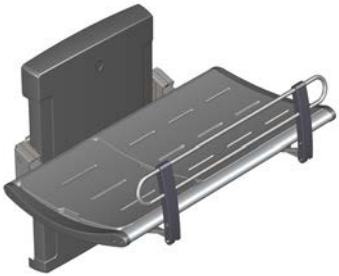

R8533

R8538

R8510

R8511

操作说明

折叠和展开洗澡床时应用手或身体支撑洗澡床，以免损坏。

通过内置汽缸，可以轻松地在使用后靠墙折叠洗澡床。

小心不要将手放在闭合机械部件附近以免受伤①。

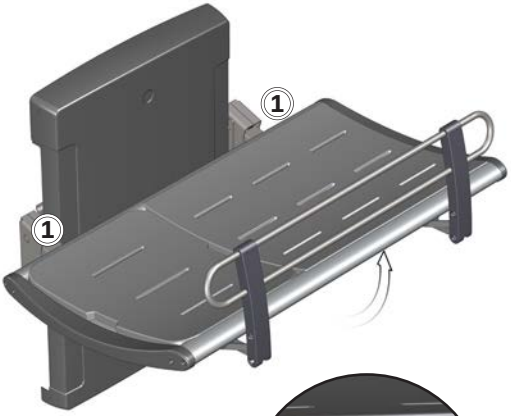

拉起（如所选型号包含安全护栏）安全护栏：
向下推安全护栏（折叠于洗澡床下），将其松开。安全护栏随后将自动升起，并锁定到位。

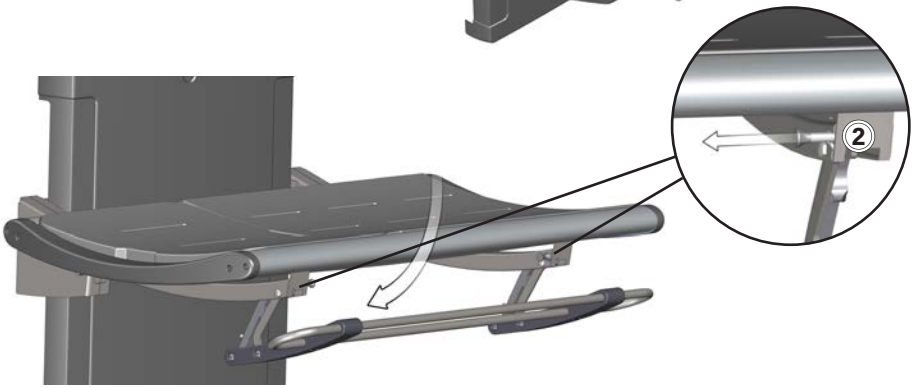

收起安全护栏：
轻轻倚靠安全护栏，同时解开两个锁定机关②。现在可将安全护栏推回洗澡床下方，并锁定到位。

中文

调整

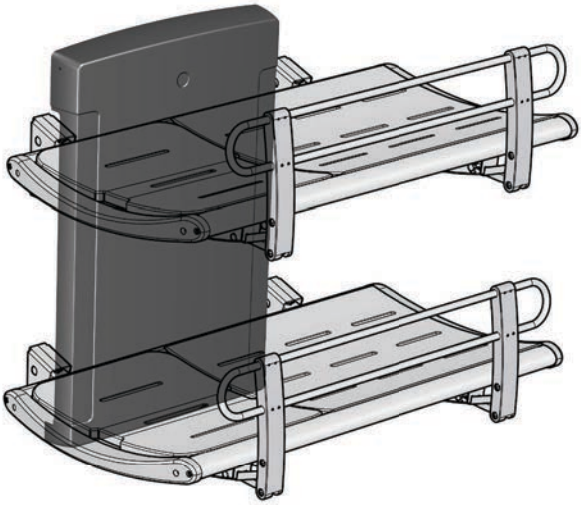

洗澡床安装在正确高度后（建议安装高度为地面上方 868 毫米），可在地面上方 300 至 1000 毫米之间调整。

高度调整由有线遥控装置控制。

按住“向上”按钮①升高洗澡床，按住“向下”按钮②降低洗澡床。

头部支撑

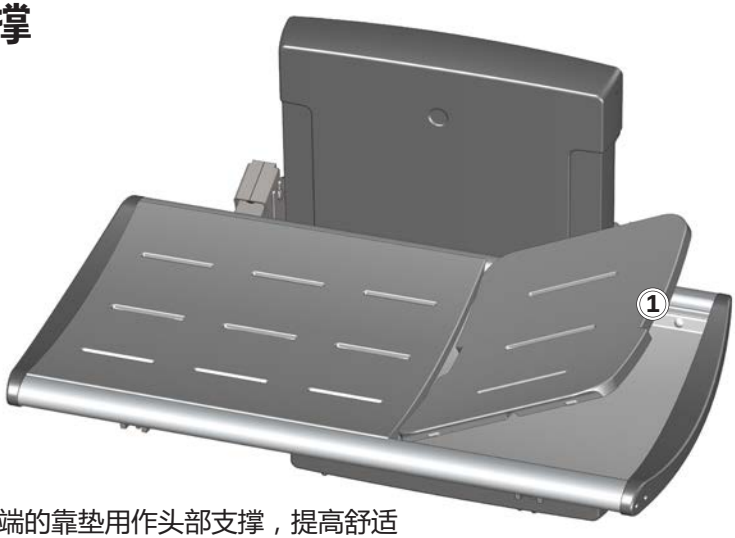

可将较短一端的靠垫用作头部支撑，提高舒适感。
使用内凹握手部位①提起靠垫。

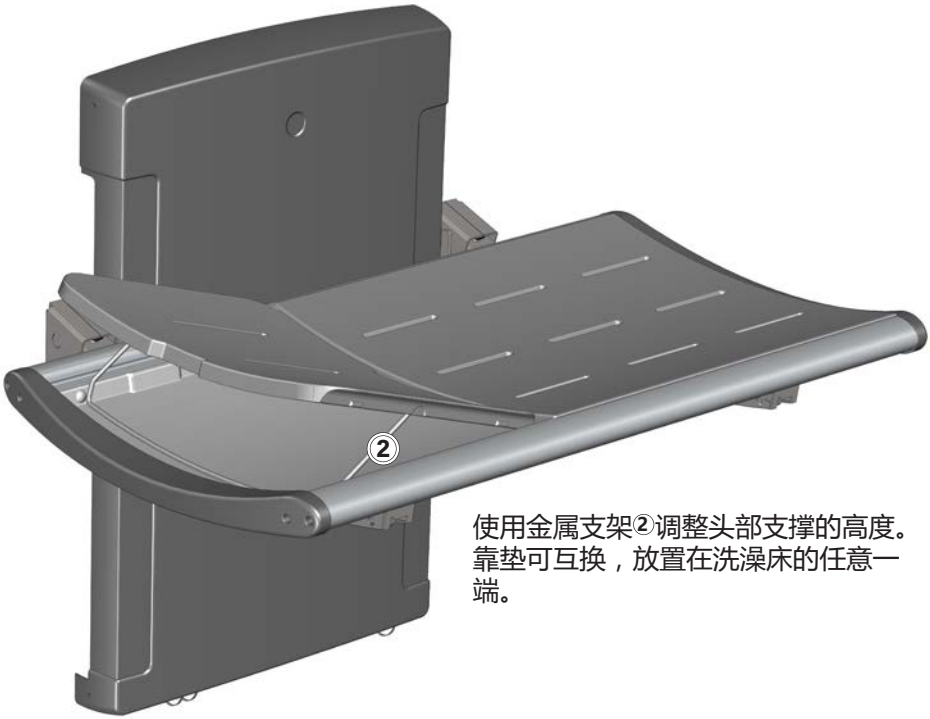

使用金属支架②调整头部支撑的高度。
靠垫可互换，放置在洗澡床的任意一端。

中文

清洁

每次使用后洗澡床都需要清洁。使用普通肥皂水。用清水冲洗，然后用软布擦干。

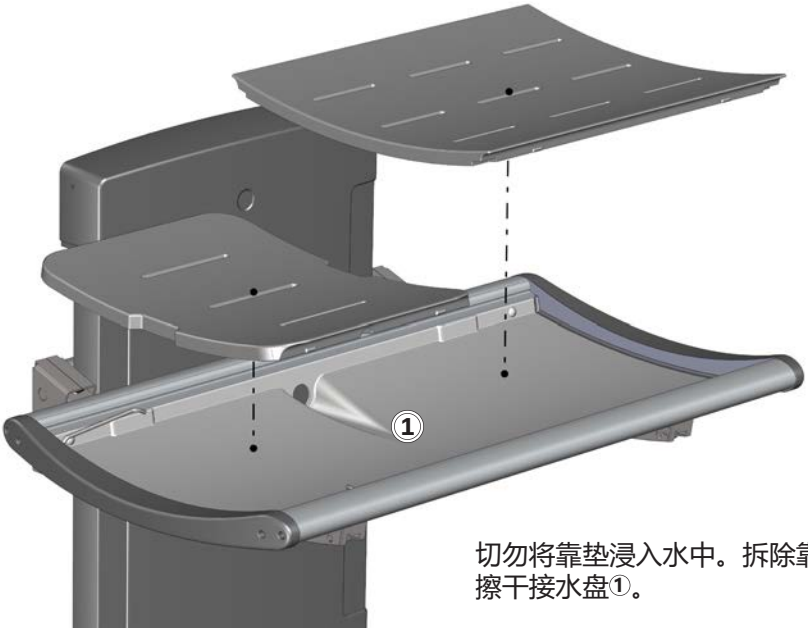

切勿将靠垫浸入水中。拆除靠垫，擦干接水盘①。

重要信息

- 切勿使用高压灭菌器或其他类型的蒸汽清洁器。
- 避免使用含酸或氯化物的强力清洁剂。
- 切勿使用高压清洁器直接喷洗洗澡床。
- 避免使用强力、磨蚀性、腐蚀性或氯化物型的清洁或消毒产品。

清除水垢

如需清除铝部件上的水垢，可用 3 份 30% 的家庭食用醋配 7 份水进行清洁，然后用干净的湿布擦拭部件。

在水中石灰量相对较高的国家/地区，可能需要使用醋酸等除垢剂清除铝部件中的水垢沉淀物。如果洗澡床已投入使用，可先在隐蔽部位进行测试。

消毒

多名患者共用洗澡床时，需要在下一患者使用前清洁并消毒洗澡床，避免交叉感染的风险。

⚠小心

务必阅读材料安全数据表 (MSDS) 和随附的清洁、消毒或除垢剂说明，并按照说明安全使用、稀释、冲洗、干燥、处理和储存溶剂。

维护

若按下述说明进行维护，洗澡床的预计使用年限为 10 年：

建议每周执行一次：将产品升至最高点再降至最低点，使产品电动机运行至最大行程，以此润滑内部部件。

建议一年进行一次维修检查。

维修检查

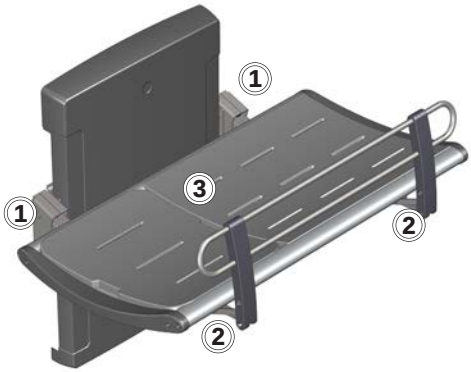

- 检查洗澡床和安全护栏②上的铰链①。按需要拧紧。
- 检查靠垫③的磨损情况，并在必要时更换。

- 检查排放管连接④，然后检查并清洁存水弯（如已安装）。

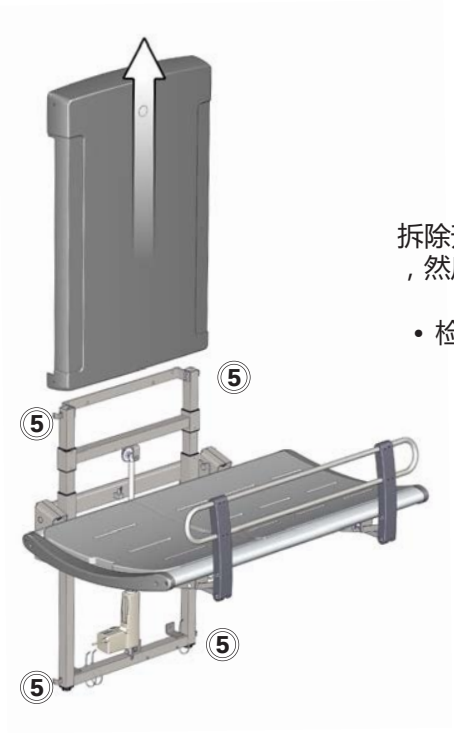

拆除升降装置外壳的上下固定螺丝⑤，然后小心取下外壳。

- 检查墙轨⑥，并按需要拧紧。

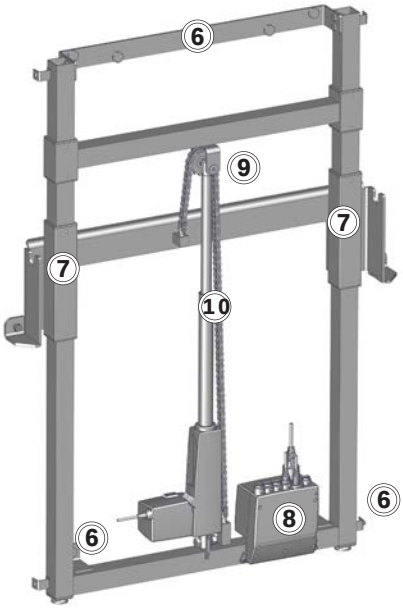

- 使用 WD40 润滑移动部件，特别是滑轨⑦。
- 检查控制箱⑧的所有电气连接。
- 检查滑轮⑨是否磨损。
- 润滑链条⑩。
- 重新装上装置外壳，然后拧紧固定螺丝。

中文

故障排解

现象	原因	操作
洗澡床无法垂直放置。	一个或多个汽缸有缺陷。	联系 Pressalit A/S 或当地经销商。
即使正确使用遥控，产品仍无法运作。	电源出现故障。	检查所有电线和插座是否完好无损且正确连接。 联系 Pressalit A/S 或当地经销商。
水无法从接水盘排出。	调节螺丝过高或过低。	调整调节螺丝①。
洗澡床上升下降时不稳。	滑轨润滑不足。	按“维护”中的说明对滑轨进行润滑。

如果仍无法解决问题，联系 Pressalit Care 或您的经销商。切勿尝试自行维修产品，因为这会导致保修失效。

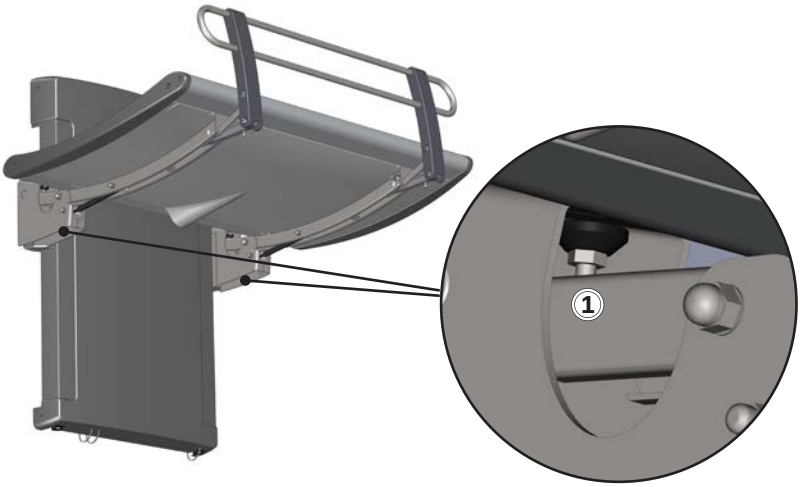

技术参数

最大荷载	200 公斤
材料	粉漆不锈钢 铝 塑料 床垫表面：聚氨酯泡沫
尺寸 （宽 x 长）	R8513/16：987 毫米 x 1410 毫米
	R8518/20：987 毫米 x 1910 毫米
	R8533/34：987 毫米 x 1410 毫米
	R8538/39：987 毫米 x 1910 毫米
重量	R8513/16：7240 公斤
	R8518/20：7760 公斤
	R8533/34：7656 公斤
	R8538/39：8235 公斤

电源规格	
最大功耗	70 瓦
电压	电源连接：230 伏/120 伏/100 伏
频率	50/60 赫兹
电流	3.7 安

处理与回收

装置中含有可重复使用的材料。处理产品并不存在已知危险或风险。所有组件在清洁和消毒后方可丢弃。

处理产品时，建议按照不同的垃圾种类将产品进行拆卸和分解，再回收或烧毁。

下表提供关于回收和处理产品的资料。

可回收组件	材料
铝	铝在理论上可完全回收，其自然属性不会受损。回收所使用的能源只有生产原铝的 5%。再生铝的质量非常高，可以重复使用，即使是阳极氧化铝制品也是如此，因为阳极氧化层是铝材的天然成分。
钢	钢可在重新熔化后循环再用，并用作新钢生产的二次材料。
PVC 和聚苯乙烯	硬质 PVC 将被碾碎成颗粒并重新熔化。 如果当地有塑料分类回收系统，应妥善使用。否则，焚烧塑料也能产生能源，具有额外优点，可用于热电联产等用途。
聚亚安酯	与其他塑料类似，聚亚安酯的回收方式主要有以下两种：机械回收（材料可以聚合物形式重新利用）和化学回收（将材料还原至其各种化学成分）。
电子组件	电子组件应单独收集，然后送至指定的回收服务点。

PRESSALIT®
care

Pressalit A/S
Pressalitvej 1
8680 Ry
Denmark
Tel. : +45 8788 8788
Fax : +45 8788 8789
E-mail : pressalit@pressalit.com

www.pressalit.com

en Visit our website to find your local dealer and get further information about Pressalit Care and our solutions for bathrooms and kitchens.

dk Besøg vores hjemmeside for at finde din lokale forhandler og få yderligere oplysninger om Pressalit Care og vores løsninger inden for bad og køkken.

de Besuchen Sie unsere Website, und finden Sie einen Händler in Ihrer Nähe, um mehr über Pressalit Care und unsere Lösungen für Badezimmer und Küchen zu erfahren.

fr Rendez-vous sur notre site Internet pour trouver les coordonnées du revendeur le plus proche et obtenir des informations sur Pressalit Care et nos solutions pour la salle de bains et la cuisine.

nl Breng een bezoek aan onze website om te zien waar u onze producten kunt kopen en voor meer informatie over Pressalit Care en onze oplossingen voor badkamers en keukens.

sv Besök vår webbplats för att hitta en lokal återförsäljare och för mer information om Pressalit Care och våra lösningar för kök och badrum.

no Besøk nettstedet vårt for å finne din lokale forhandler og få ytterligere informasjon om Pressalit Care og løsningene våre for bad og kjøkken.

es Visite nuestro sitio Web para localizar su distribuidor local y obtener información adicional sobre Pressalit Care y nuestras soluciones para cuartos de baño y cocinas.

中文 请访问我们的网站查询您所在地的经销商，以便获得关于Pressalit Care以及我们其他浴室和厨房用品更详细的信息资料。

V5301 Version 1.2 06/2016

keep living

LLOYD'S REGISTER QUALITY ASSURANCE
ISO 9001 · ISO 14001
Pressalit Care, Ry, Denmark